STIHL®

STIHL FR 410 C

Инструкция по эксплуатации

Содержание

К данной инструкции по эксплуатации	2
Указания по технике безопасности и технике работы	2
Допустимые комбинации режущего инструмента, защиты и рукоятки	14
Допущенные навесные инструменты	15
Комплектация устройства	16
Регулирование тросика управления дроссельной заслонкой	18
Монтаж защиты	18
Монтаж режущего инструмента	19
Топливо	22
Заправка топливом	24
Несущий каркас	25
Пуск / остановка мотора	26
Монтировать транспортную защиту	29
Указания по эксплуатации	30
Воздушный фильтр	31
Настройка карбюратора	32
Зимний режим работы	33
Свеча зажигания	34
Работа мотора	36
Смазка передачи	36
Смазать гибкий вал	36
Хранение устройства	37
Заточка металлического режущего инструмента	38
Провести техническое обслуживание косильной головки	38
Указания по техобслуживанию и техническому уходу	40
Минимизация износа, а также избежание повреждений	42
Важные комплектующие	43
Технические данные	45
Указания по ремонту	46
Устранение отходов	46
Сертификат соответствия ЕС	47
Адреса	47

Уважаемые покупатели,

большое спасибо за то, что вы решили приобрести высококачественное изделие фирмы STIHL.

Данное изделие было изготовлено с применением передовых технологий производства, а также с учетом всех необходимых мер по обеспечению качества. Мы стараемся делать все возможное, чтобы Вы были довольны данным агрегатом и могли беспрепятственно работать с ним.

При возникновении вопросов относительно Вашего агрегата, просим вас обратиться, к Вашему дилеру или непосредственно в нашу сбытовую компанию.

Ваш

Др. Nikolas Stihl

Оригинальная инструкция по эксплуатации

Напечатано на отбеленной бумаге не содержащей хлора. Краски для печати содержат растительные масла, бумага подлежит вторичной переработке.

© ANDREAS STIHL AG & Co. KG, 2017
0458-755-1821-D. VA0.M16.
0000007764_001_RUS

STIHL®

Данная инструкция по эксплуатации защищена авторским правом. Компания оставляет за собой все права, особенно право на распространение, перевод и обработку материала с помощью электронных систем.

К данной инструкции по эксплуатации

Условные графические обозначения

Все имеющиеся на агрегате условные обозначения разъясняются в данной инструкции по эксплуатации.

В зависимости от агрегата и его оснащения на нем могут иметься следующие условные обозначения.

Топливный бак; топливная смесь из бензина и моторного масла

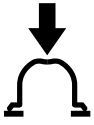

Приведение в действие ручной топливной помпы

Направляющая для всасываемого воздуха: эксплуатация летом

Направляющая для всасываемого воздуха: эксплуатация зимой

Обозначение разделов текста

ПРЕДУПРЕЖДЕНИЕ

Предупреждение об опасности несчастного случая и травмы для людей а также тяжёлого материального ущерба.

УКАЗАНИЕ

Предупреждение о возможности повреждения устройства либо отдельных комплектующих.

Техническая разработка

Компания STIHL постоянно работает над дальнейшими разработками всех машин и устройств; поэтому права на все изменения комплектации поставки по форме, технике и оборудованию мы должны оставить за собой.

Поэтому относительно указаний и рисунков данной инструкции по эксплуатации не могут быть предъявлены никакие претензии.

Указания по технике безопасности и технике работы

При работе с данным мотоустройством необходимо принимать специальные меры предосторожности, т.к. работа производится с очень высокой частотой вращения режущего инструмента

Перед первичным вводом в эксплуатацию внимательно ознакомиться с инструкцией по эксплуатации, хранить ее в надёжном месте для последующего пользования. Несоблюдение инструкции по эксплуатации может оказаться опасным для жизни.

Соблюдать действующие в данной стране правила безопасности, например, профсоюзов, фондов социального страхования, органов по охране труда и других учреждений.

Каждый работающий с агрегатом впервые: должен быть проинструктирован продавцом или другим специалистом, как следует правильно обращаться с агрегатом – либо пройти специальный курс обучения.

Несовершеннолетние лица к работе с устройством не допускаются – за исключением лиц старше 16 лет, проходящих обучение под надзором.

Дети, животные и посторонние должны находиться на расстоянии.

При неиспользовании агрегат следует установить так, чтобы он не представлял собой потенциальной опасности. Защитить агрегат от несанкционированного использования

Пользователь несет ответственность за несчастные случаи или опасности, угрожающие другим людям либо их имуществу.

Мотоустройство разрешается передавать или давать напрокат только тем лицам, которые хорошо знакомы с данной моделью и обучены обращению с нею.

Применение агрегатов, вырабатывающих сильный шум, может быть по времени ограничено как национальными, так и местными нормами.

Работающие с агрегатом люди должны быть отдохнувшими, здоровыми и в хорошем физическом состоянии.

Тот, кому по состоянию здоровья не следует напрягаться, должен обратиться к врачу за консультацией, может ли он работать с данным агрегатом.

Только для людей с имплантированным кардиостимулятором: система зажигания данного агрегата генерирует очень незначительное электромагнитное поле. Влияние электромагнитного поля на отдельные типы кардиостимуляторов не удается исключить полностью. Во избежание риска для здоровья компания STIHL рекомендует обратиться за консультацией к лечащему врачу и изготовителю кардиостимулятора.

Работа с агрегатом после употребления алкоголя, лекарств, снижающих скорость реакции, или наркотиков не разрешается.

Агрегат – в зависимости от используемого режущего инструмента – должен применяться только для кошения травы, а так же для резки буйной растительности, кустарников, молодняка, кустов, небольших деревьев и тому подобного.

Устройство не должно использоваться для других целей – **опасность несчастного случая!**

Монтировать только режущий инструмент и принадлежности, допущенные компанией STIHL для данного агрегата либо аналогичные по своим технологическим свойствам. При возникновении вопросов обратиться к специализированному дилеру. Применять только высококачественные инструменты или принадлежности. В противном случае, существует опасность несчастных случаев либо повреждения агрегата.

Компания STIHL рекомендует использовать оригинальные инструменты и принадлежности марки STIHL. Они оптимально согласованы по своим свойствам с агрегатом и соответствуют требованиям пользователя.

Защита агрегата не может защитить пользователя от всех предметов (камни, стекло, проволока и т.д.), отбрасываемых режущим инструментом. Данные предметы могут где-либо отскочить рикошетом и попасть в пользователя.

Не вносить какие-либо изменения в конструкцию агрегата – это может отрицательно сказаться на безопасности. Компания STIHL снимает с себя ответственность за ущерб, нанесенный людям и имуществу, вследствие применения не допущенных к эксплуатации навесных устройств.

Не применять мойку высокого давления для очистки агрегата. Сильная струя воды может повредить детали агрегата.

Одежда и оснащение

Носить предписанные одежду и оснащение.

Одежда должна соответствовать цели применения и не должна мешать при работе. Плотно прилегающая одежда – комбинезон, а не рабочий халат.

Не носить одежду, которая могла бы зацепиться за дерево, кустарник или подвижные детали агрегата. А также шарф, галстук и какие-либо украшения. Длинные волосы связать и закрепить (платок, шапка, каска и т.п.).

Носить защитные сапоги с нескользящей рифленой подошвой и носками со стальной вставкой.

Только при работе с косильными головками в качестве альтернативы разрешается ношение прочной обуви с ребристой, нескользящей подошвой.

ПРЕДУПРЕЖДЕНИЕ

Чтобы уменьшить угрозу травмирования глаз, следует надевать плотно прилегающие защитные очки в соответствии со стандартом EN 166. Следить за правильным положением очков.

Носить защитную маску и следить за ее плотным прилеганием. Защитная маска не является достаточной защитой для глаз.

Носить средства "индивидуальной" защиты слуха, например, беруши.

Носить защитную каску при прореживании, в высоких густых зарослях и в случае опасности травмы падающими предметами.

Носить прочные рабочие перчатки из износостойкого материала (например, из кожи).

Компания STIHL предлагает широкий ассортимент средств индивидуальной защиты.

Транспортировка агрегата

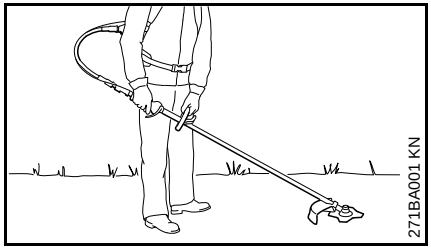

При транспортировке на большие расстояния (более чем на приблизительно 50 м) остановить двигатель.

Мотоустройство переносить только в рабочем положении: мотоустройство на спине, левая рука на круговой рукоятке и правая рука на рукоятке управления – также для левши – режущий инструмент опущен близко к земле.

Предохранять металлический режущий инструмент от повреждений с помощью транспортной защиты, даже при перевозке на короткие расстояния – см. также "Защита агрегата при транспортировке".

Не касаться горячих деталей агрегата и редуктора – **опасность получения ожогов!**

На транспортных средствах: мотоустройство заблокировать от опрокидывания, повреждения и вытекания топлива.

Заправка топливом

Бензин чрезвычайно легко воспламеняется – держаться на безопасном расстоянии от открытого огня – не проливать топливо – не курить.

Перед заправкой топливом следует выключить двигатель.

Не заправлять топливом, пока двигатель не охладится полностью – топливо может перелиться – **опасность пожара!**

– Прибор вместе с трегерной подставкой надежно установить, в направлении от мягкой спинки, см. "Заправить топливо".

Крышку бака открывать осторожно, чтобы избыточное давление понижалось медленно и топливо не могло выбрызгиваться.

Заправку производить только в хорошо проветриваемых местах. Если топливо было пролито, агрегат следует немедленно очистить – следить за тем, чтобы топливо не попало на одежду, в противном случае одежду немедленно сменить.

Агрегаты могут серийно поставляться с крышками бака различного типа.

После заправки топливом затянуть, по возможности, до отказа запорное устройство бака.

Благодаря этому снижается опасность отвинчивания запорного устройства бака из-за вибраций мотора и, как следствие, опасность вытекания топлива.

Обратить внимание на негерметичность – в случае вытекания топлива двигатель не запускать – **опасность для жизни вследствие ожогов!**

Перед запуском

Проверить безупречное рабочее состояние агрегата – обратить внимание на соответствующую главу в инструкции по эксплуатации:

- Проверить топливную систему на герметичность, особенно видимые детали, например, замок бака, шланговые соединения, ручной топливный насос (только у бензопил с ручным топливным насосом). При наличии негерметичности либо повреждения двигатель не запускать – **опасность возникновения пожара!** Агрегат до ввода в эксплуатацию следует отдать в ремонт специализированному дилеру
- Комбинация режущего инструмента, защиты и рукоятки должна быть допустимой и все детали должны быть безупречно монтированы.
- Кнопка остановки / универсальный рычажок должны легко перемещаться
- Рычаг воздушной заслонки, рычаг управления подачей и фиксатор рычага должны быть легко подвижными – рычаг управления подачей топлива должен самостоятельно пружинить назад в позицию холостого хода. При одновременном нажатии на рычаг газа и стопора рычага газа рычаг воздушной заслонки должен из позиций и пружинить в рабочее положение I.
- Проверить плотность посадки контактного наконечника провода зажигания – при неплотно сидящем наконечнике возможно искрообразование, искры могут воспламенить топливовоздушную смесь – **опасность пожара!**
- Проверить режущий инструмент или монтажный инструмент: правильный монтаж, плотная посадка и безупречное состояние
- Проверить защитные устройства (например, защиту для режущего инструмента, подвижного диска) на повреждения и износ. Повреждённые детали заменить. Не эксплуатировать агрегат с повреждённой защитой или изношенным подвижным диском (если нельзя больше распознать надпись и стрелки)
- Запрещается вносить любые изменения в элементы управления или защитные механизмы
- Рукоятки должны быть чистыми и сухими, очищенными от масла и грязи – для надежного управления агрегатом
- Подвесные ремни и круговую рукоятку отрегулировать в соответствии с ростом, см. "Установка несущего каркаса".
- Проверить состояние системы переноски и ремней – при повреждении или износе заменить

Агрегат должен эксплуатироваться только в надежном эксплуатационном состоянии – **опасность несчастного случая!**

На случай аварийной ситуации: потренировать быстрое открывание замка на набедренном поясе, освобождение наплечных лямок и снимание агрегата со спины. При тренировке агрегат не бросать на землю, чтобы избежать повреждений.

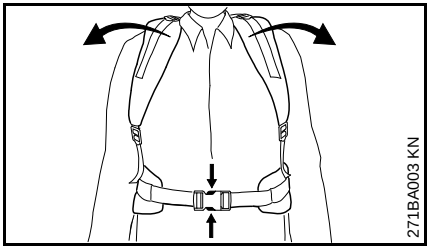

Запустить двигатель

Производить на расстоянии не менее 3 метров от места заправки топливом – не в закрытом помещении.

Моторный блок ставить только на ровную поверхность, следить за прочным и надёжным положением, моторный блок прочно удерживать – рабочий либо режущий инструмент и защита не должны касаться предметов и земли, поскольку они при запуске могут двигаться. Обязательно соблюдать указания в разделе "Запуск / остановка двигателя".

Агрегат обслуживается только одним человеком – нахождение посторонних людей в зоне радиусом до 15 метров запрещено – также во время запуска – из-за отбрасываемых предметов – **существует опасность получения травмы!**

Избегать прикосновения к режущему инструменту – **опасность получения травмы!**

Двигатель не запускать "из руки" – запуск производить, как описано в инструкции по эксплуатации.

Режущий инструмент после отпускания рычага газа продолжает двигаться еще некоторое время – **движение по инерции!**

Проверить безупречность работы двигателя на холостом ходу – режущий инструмент на холостом ходу – при отпущенном рычаге газа – должен остановиться.

Легковоспламеняющиеся материалы (например, щепки, кору, сухую траву, топливо) держать вдали от горячего потока отработавших газов и от поверхности горячего глушителя – **опасность пожара!**

Как держать и вести агрегат

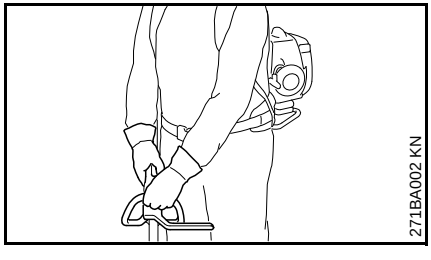

Всегда занимать надежное и устойчивое положение.

Моторный блок носить на спине – моторный блок вешать на спину лишь тогда, когда режущий инструмент после запуска больше не двигается – **опасность несчастного случая!**

Шток всегда удерживать обеими руками за рукоятки – правая рука на рукоятке управления, левая рука на трубчатой рукоятке – шток всегда держать на правой стороне тела – также левши.

Во время работы

Всегда занимать надежное и устойчивое положение.

В случае грозящей опасности или в аварийном случае немедленно остановить двигатель – кнопку остановки / универсальный рычажок сместить в направлении **0**.

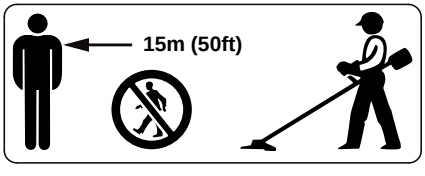

В зоне радиусом до 15 метров не должны находиться какие-либо посторонние люди – опасность **получения травмы выбрасываемыми предметами!** Данное расстояние должно соблюдаться также по отношению к предметам (транспортные средства, оконные стекла) – **опасность нанесения материального ущерба!**

Обратить внимание на безупречную работу двигателя на холостом ходу, чтобы режущий инструмент после отпускания рычага газа больше не вращался. Регулярно проверять регулировку режима холостого хода и корректировать её. Если режущий инструмент продолжает вращаться на холостом ходу, то агрегат отдать в ремонт специализированному

дилеру. Компания STIHL рекомендует специализированного дилера STIHL.

Будьте осторожны при гололедице, влажности, на снегу, на склонах, на неровной местности и т.п. – **опасность скольжения!**

Обращать внимание на препятствия: пни, корни – **опасность споткнуться!**

Никогда не работать на стремянке или стоя на дереве

Никогда не работать одной рукой.

При пользовании берушами необходимо быть особенно внимательным и осмотрительным – так как восприятие предупреждающих звуков (крики, сигнальные тона и т.д.) ограничено.

Для предотвращения чрезмерного утомления следует своевременно делать перерывы в работе – **опасность несчастного случая!**

Работать спокойно и обдуманно – только при хорошей освещенности и видимости. Работайте осмотрительно, не подвергая опасности других людей.

При работе агрегата выделяются ядовитые отработавшие газы, как только двигатель запустится. Данные газы могут не иметь запаха и быть невидимыми, а также содержать углеводороды и бензол. Никогда не работать с агрегатом в закрытых или плохо проветриваемых помещениях – также при пользовании агрегатами с катализатором.

При работе в канавах, впадинах или в стесненных условиях непременно необходимо обеспечить достаточный воздухообмен. **Опасность для жизни вследствие отравления!**

При возникновении тошноты, головной боли, нарушения зрения (например, уменьшение поля зрения), нарушения слуха, головокружения, понижения способности концентрировать внимание, немедленно прекратить работу – данные симптомы могут быть вызваны, среди прочего, повышенной концентрацией отработавших газов – **опасность несчастного случая!**

Работать с агрегатом, по возможности, бесшумно и с небольшим выделением отработавших газов – двигатель не оставлять работать без необходимости, газ давать только при работе.

Не курить при работе с мотоустройством и вблизи работающего мотоустройства – **опасность пожара!** Из топливной системы могут улетучиваться горючие бензиновые пары.

Образующиеся при работе пыль, испарения и дым могут нанести серьезный вред здоровью. При сильном образовании пыли или дыма носить респиратор.

В случае если агрегат подвергся нагрузке не по назначению (например, воздействие силы в результате удара или падения), то перед дальнейшей работой обязательно проверить эксплуатационное состояние агрегата – см. также раздел "Перед запуском".

В частности проверить герметичность топливной системы и работу защитных устройств. Запрещается работать с агрегатами, которые не находятся в безупречном эксплуатационном состоянии. В сомнительном случае обратиться к специализированному дилеру.

Не работать в положении газа запуска – при нахождении рычага газа в этом положении частота вращения двигателя не поддается регулированию.

Никогда не работать без соответствующих защитных приспособлений для агрегата и режущего инструмента – **опасность получения травмы** отбрасываемыми предметами!

Осмотрите местность: твердые предметы – камни, металлические детали и т.п. могут отбрасываться с силой в сторону – **опасность травмы!** – и могут повредить режущий инструмент, а также предметы (например, припаркованные автомобили, окна) – (материальный ущерб).

Соблюдать особую осторожность при работе на трудно обозреваемых, густо заросших местностях.

При кошении в высоком кустарнике, под кустами и около живой изгороди: рабочая высота режущего инструмента должна быть минимум 15 см – не подвергать опасности животных.

Прежде, чем оставить агрегат: остановите двигатель.

Режущий инструмент контролировать регулярно через короткие промежутки времени и немедленно при заметных изменениях:

- Остановить двигатель, прочно удерживать агрегат, режущий инструмент остановить
- Проверить состояние и прочность посадки, обратить внимание на трещины
- Учитывать степень заточки ножей
- Повреждённые либо тупые режущие инструменты немедленно заменить, также при незначительных трещинах размером с волос.

Крепление режущего инструмента регулярно чистить от травы и веток – удалить засорения в зоне режущего инструмента либо защиты.

Перед заменой режущего инструмента остановить двигатель – **опасность получения травмы!**

Редуктор во время работы нагревается. Не касаться редуктора – **опасность получения ожогов!**

Применение косильных головок

Защитное приспособление режущего инструмента дополнить соответствующими монтажными компонентами, приведенными в инструкции по эксплуатации.

Использовать только защиту с надлежащим образом монтированным ножом, чтобы косильные струны обрезались на допустимую длину.

Для регулирования косильной струны при ручной регулировке косильных головок обязательно остановить двигатель – **опасность получения травмы!**

Недозволенное пользование агрегатом со слишком длинными косильными струнами понижает рабочую частоту вращения двигателя. Это имеет следствием перегрев из-за длительного проскальзывания сцепления и повреждения важных функциональных деталей (например, муфты, полимерных деталей корпуса) – например, в результате вращения режущего инструмента на холостом ходу – **опасность получения травмы!**

Применение металлических режущих инструментов

Компания STIHL рекомендует применение оригинальных металлических режущих инструментов STIHL. Данные запчасти оптимально согласованы по своим свойствам с агрегатом и соответствуют требованиям пользователя.

Металлические режущие инструменты вращаются очень быстро. При этом возникают усилия, воздействующие как на агрегат и режущий инструмент, так и на отрезаемый материал.

Металлические режущие инструменты должны регулярно затачиваться согласно инструкции по заточке.

Неравномерно заточенные режущие инструменты вызывают дисбаланс, который может подвергать агрегат экстремальным нагрузкам – **опасность поломки!**

Тупые либо неправильно заточенные лезвия могут вызвать повышенную нагрузку на металлический режущий инструмент – **опасность получения травмы** треснутыми либо сломанными деталями!

Металлический режущий инструмент после каждого соприкосновения с твердыми предметами (например, камнями, обломками скал, металлическими деталями) проверять (например, на наличие трещин и деформирование). Заусенцы и другие видимые скопления материала необходимо удалить, т.к. в дальнейшем во время работы они могут в любой момент освободиться и быть отброшены в сторону – **опасность получения травмы!**

Если вращающийся металлический режущий инструмент коснется камня или иного твердого предмета, может появиться искра, вследствие чего при определенных обстоятельствах могут загореться легко воспламеняющиеся материалы. Сухие растения и кустарник являются легковоспламеняемыми, особенно в жаркую, сухую погоду. Если существует опасность пожара, не использовать металлические режущие инструменты вблизи легковоспламеняющихся материалов, сухих растений и кустарника. Обязательно выяснять у компетентных органов лесного хозяйства, не существует ли опасность пожара.

Поврежденные либо треснувшие режущие инструменты больше не использовать и не ремонтировать – например, посредством сварки или рихтовки – изменение формы (дисбаланс).

Отделившиеся частицы или осколки могут с большой скорость попасть в рабочего либо посторонних людей – **самые тяжелые травмы!**

Для снижения названных опасностей, которые возникают при эксплуатации металлического режущего инструмента, диаметр применяемого металлического режущего инструмента ни в коем случае не должен быть очень большим. Инструмент должен изготовляться из достаточно качественного материала и иметь надлежащую геометрию (форму, толщину).

Металлический режущий инструмент, изготовленный другими, а не фирмой STIHL, производителями, не должен быть тяжелее, толще и другой формы, а также диаметром не больше, чем наибольший диаметр металлического режущего инструмента для этого мотоустройства, допущенный фирмой STIHL – **опасность получения травмы!**

Вибрации

Более длительное пользование мотоустройством может привести к вызванным вибрацией нарушениям кровообращения рук (синдром "белых пальцев").

Общепринятая продолжительность пользования устройством не может быть установлена, так как это зависит от многих факторов.

Длительность пользования устройством увеличивается благодаря следующим мерам:

- защита рук (теплые перчатки);
- перерывы в работе.

Длительность пользования сокращается вследствие:

- личного предрасположения рабочего к плохому кровообращению (признаки: часто холодные пальцы, зуд пальцев);
- низких наружных температур;
- больших усилий при захвате мотоустройства (крепкий захват мешает кровообращению).

При регулярном, длительном пользовании мотоустройством и при повторном появлении соответствующих симптомов (например, зуд пальцев) рекомендуется проводить регулярное медицинское обследование.

Ремонт и техническое обслуживание

Проводить регулярно техническое обслуживание агрегата. Производить только те работы по техобслуживанию и ремонту, которые описаны в данной инструкции по эксплуатации. Все другие виды работ отдать на выполнение специализированному дилеру.

Компания STIHL рекомендует поручить проведение работ по техобслуживанию и ремонту только специализированному дилеру STIHL. Специализированные дилеры STIHL посещают регулярно курсы по повышению квалификации и в их распоряжении предоставляется техническая информация.

Использовать только высококачественные комплектующие. В противном случае существует опасность возникновения несчастных случаев или повреждения агрегата. При возникновении вопросов обратиться к специализированному дилеру.

Компания STIHL рекомендует использовать оригинальные запасные части STIHL. Данные запчасти оптимально согласованы по своим свойствам с агрегатом и соответствуют требованиям пользователя.

Для ремонта, технического обслуживания и чистки всегда **останавливать двигатель и снимать штекер свечи зажигания – опасность получения травм** из-за непреднамеренного срабатывания двигателя! – исключение: регулировка карбюратора и режима холостого хода.

Двигатель при вытянутом контактном наконечнике свечи зажигания или при вывинченной свече зажигания не разрешается запускать с помощью пускового устройства – **опасность пожара** вследствие попадания искр зажигания вне цилиндра!

Никогда не производить техобслуживание и не хранить агрегат вблизи открытого огня – **опасность пожара** из-за возгорания топлива!

Регулярно проверять герметичность крышки бака.

Применять только безупречные, допущенные компанией STIHL свечи зажигания – см."Технические данные".

Проверить кабель зажигания (безупречная изоляция, прочное присоединение).

Проверить безупречное состояние глушителя.

Не работать с неисправным глушителем или без глушителя – **опасность пожара! – Повреждение слуха!**

Не дотрагиваться до горячего глушителя – **опасность получения ожога!**

Состояние антивибрационных элементов оказывает влияние на работу агрегата при воздействии вибраций – регулярно проверять антивибрационные элементы.

Маркировка на защитных устройствах

Стрелка на защите для режущих инструментов указывает направление вращения режущих инструментов.

Некоторые из следующих символов находятся на внешней стороне защиты и указывают на допустимую комбинацию режущего инструмента / защиты.

Защиту разрешается использовать с косильными головками.

Защиту не разрешается использовать с косильными головками.

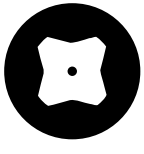

Защиту разрешается использовать с режущими дисками для травы.

Защитное приспособление нельзя использовать вместе с режущими полотнами для травы.

Вместе с ножами для густых зарослей можно использовать защитное приспособление.

Защитное устройство нельзя использовать вместе с ножами для молодой поросли.

Защитное устройство нельзя использовать вместе с ножами-измельчителями.

Защитное устройство нельзя использовать вместе с пильными дисками.

Косильная головка с косильными струнами

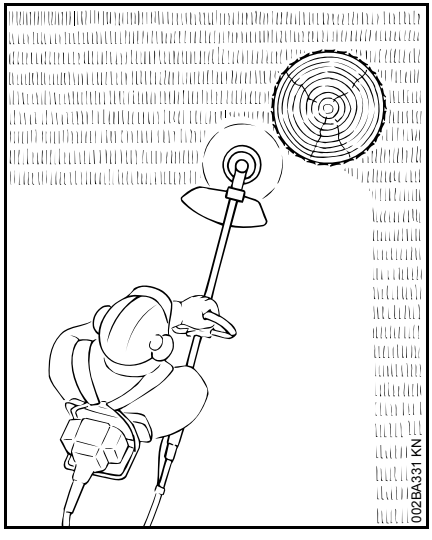

Для мягкой "резки" – для чистой резки также краёв с трещинами вокруг деревьев, столбов для изгороди – кора деревьев повреждается в меньшей степени.

В объём поставки косильной головки входит также листок-вкладыш. Косильную головку оснащать косильной струной только согласно данным в листке-вкладыше.

ПРЕДУПРЕЖДЕНИЕ

Косильные струны не заменять на металлическую проволоку либо трос – **опасность получения травм!**

Косильная головка с полимерными ножами – STIHL PolyCut

Для кошения открытых краев луга (без кольев, заборов, деревьев и подобных препятствий).

Обратить внимание на нанесенные маркировки допустимого износа!

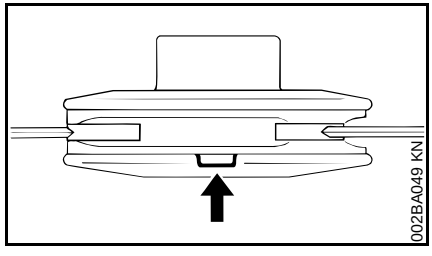

Если на косильной головке PolyCut одна из маркировок нарушена в направлении вниз (стрелка): косильную головку больше не применять и заменить новой!
Опасность получения травмы отбрасываемыми обломками поломанного инструмента!

Обязательно соблюдать указания по техобслуживанию косильной головки PolyCut!

Вместо полимерных ножей косильная головка PolyCut может оснащаться также косильными струнами.

В объём поставки косильной головки входит также информационный лист. Косильную головку оснащать полимерными ножами либо косильными струнами только согласно данным информационных листов.

ПРЕДУПРЕЖДЕНИЕ

Не использовать металлическую проволку либо жгут вместо косильной струны – **опасность получения травмы!**

Опасность отдачи при применении металлических режущих инструментов

ПРЕДУПРЕЖДЕНИЕ

При применении металлического режущего инструмента существует опасность отдачи, если инструмент натолкнется на твердые препятствия (ствол дерева, ветка, пень, камень или т.п.). При отдаче устройство отбрасывается назад – против направления вращения инструмента.

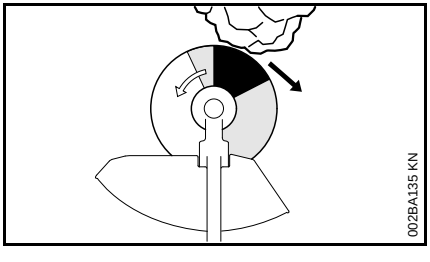

Повышенная опасность отдачи возникает, если инструмент наталкивается на препятствие в **темном секторе**.

Режущее полотно для травы

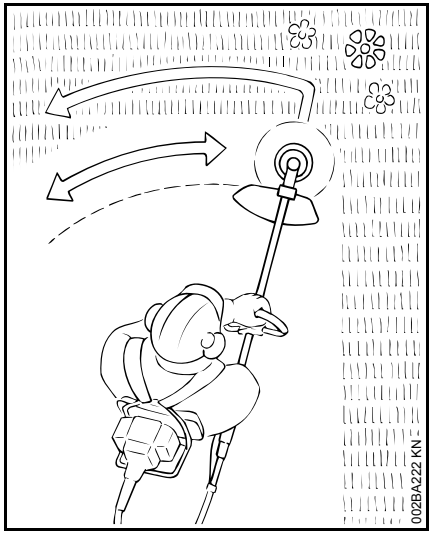

Только для травы и сорняков – устройство вести подобно косе.

ПРЕДУПРЕЖДЕНИЕ

Злоупотребление может привести к повреждению режущего полотна для травы – **опасность получения травмы** отбрасываемыми предметами!

Режущее полотно для травы если оно заметно затупилось затачивать согласно предписанию.

Ножи для молодой поросли

Для резки свалявшейся травы, дикорастущей поросли и густого кустарника, для прореживания молодых насаждений с диаметром ствола до 2 см – не резать более толстые деревья – **опасность несчастного случая!**

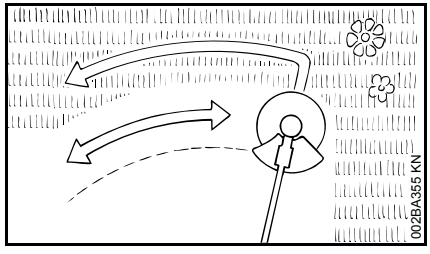

При кошении травы и прореживании молодых насаждений агрегат вести подобно косе вплотную над землей.

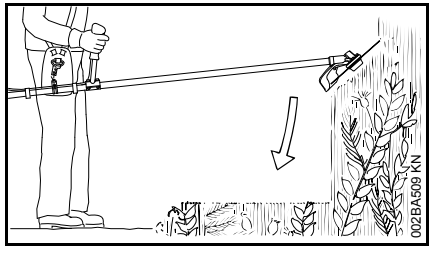

Для прореживания дикорастущей поросли и густого кустарника нож для густой поросли "погружать" в растение сверху – материал резки измельчается – при этом режущий инструмент не следует держать выше бедра.

При этой технике работы необходимо быть чрезвычайно осмотрительным. Чем больше расстояние от земли до режущего инструмента, тем выше опасность отбрасывания частиц в сторону – **опасность получения травмы!**

Внимание! При злоупотреблении можно повредить нож для густой поросли – **опасность получения травмы от** отбрасываемых предметов!

Для снижения опасности несчастного случая необходимо обязательно соблюдать следующее:

- избегать контакта с камнями, металлическими предметами либо подобным
- не резать древесину либо кустарник диаметр которых превышает 2 см – для более большого диаметра использовать пильное полотно с долотообразными зубьями
- нож для густой поросли следует регулярно проверять на предмет наличия повреждений – повреждённый нож для густой поросли больше не использовать
- Нож для густой поросли регулярно затачивать (если он заметно затупился) согласно предписанию – если требуется – сбалансировать (компания STIHL рекомендует специализированного дилера STIHL)

Допустимые комбинации режущего инструмента, защиты и рукоятки

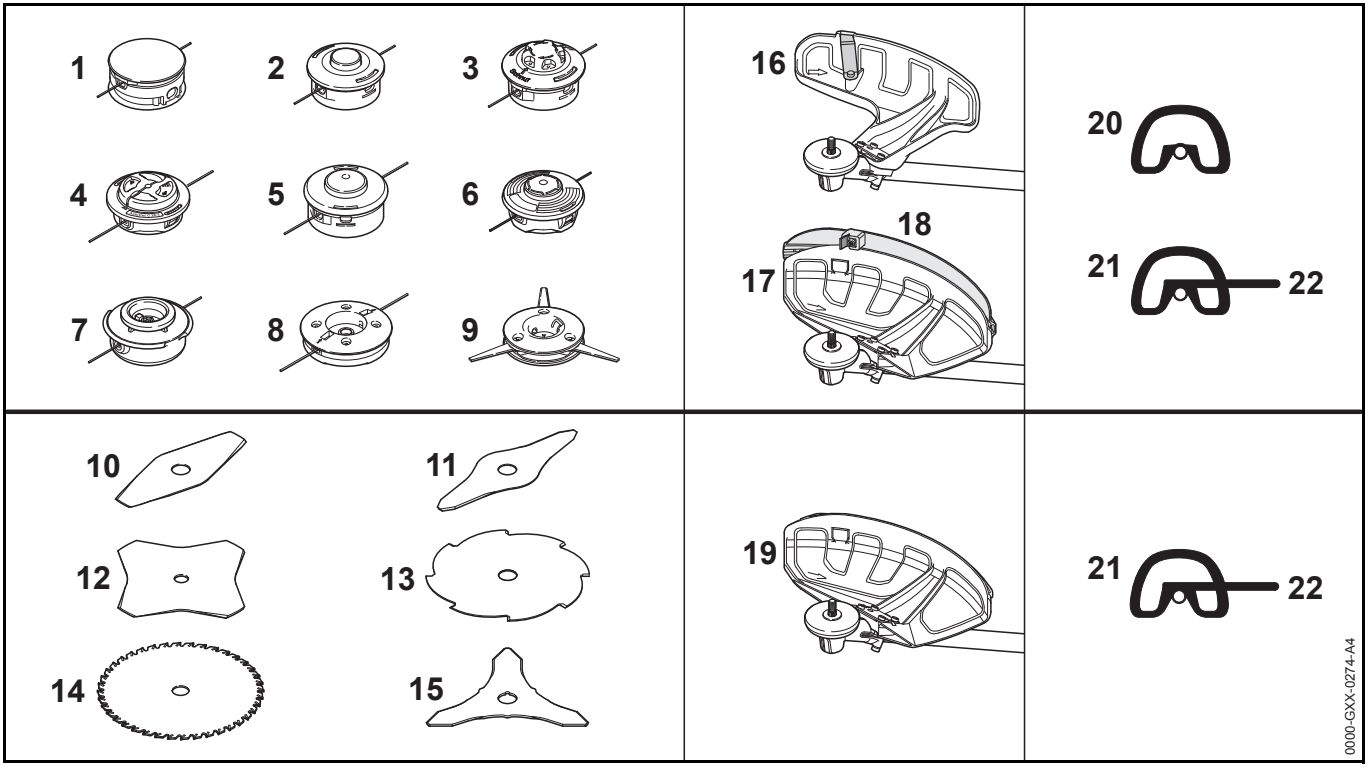

Допустимые сочетания

Выбрать подходящее сочетание из таблицы в зависимости от режущего инструмента!

ПРЕДУПРЕЖДЕНИЕ

С точки зрения техники безопасности можно комбинировать только модификации режущих инструментов, защиты и рукояток, расположенные в одной строке таблицы. Другие комбинации не допускаются – **опасность несчастного случая!**

Режущие инструменты

Косильные головки

1 STIHL SuperCut 20-2
2 STIHL AutoCut 25-2
3 STIHL AutoCut C 25-2
4 STIHL AutoCut C 26-2
5 STIHL AutoCut 30-2

6 STIHL AutoCut 36-2
7 STIHL TrimCut 31-2
8 STIHL DuroCut 20-2
9 STIHL PolyCut 20-3

Металлические режущие инструменты

10 Диск для стрижки травы 230-2 (Ø 230 мм)

11 Диск для стрижки травы 260-2 (Ø 260 мм)

12 Диск для стрижки травы 230-4 (Ø 230 мм)

13 Диск для стрижки травы 230-8 (Ø 230 мм)

14 Диск для стрижки травы 250-40 Spezial (Ø 250 мм)

15 Нож для густой поросли 250-3 (Ø 250 мм)

ПРЕДУПРЕЖДЕНИЕ

Не допускается использование дисков для стрижки травы и ножей для густой поросли из неметаллических материалов.

Защита

16 Защита для косильных головок
17 Защита **с**
18 фартуком и ножом для косильных головок
19 Защита **без** фартука и ножа для металлических режущих инструментов

Рукоятка

20 Круговая рукоятка (допускается не во всех странах)
21 Круговая рукоятка **с**
22 Хомутик (ограничитель шага)

Допущенные навесные инструменты

На базовом агрегате могут монтироваться следующие навесные инструменты STIHL:

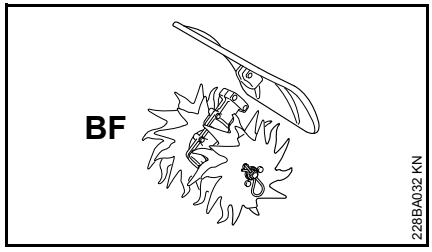

Навесной инструмент	Применение
BF	Почвенная фреза

Комплектация устройства

Монтаж несущего каркаса

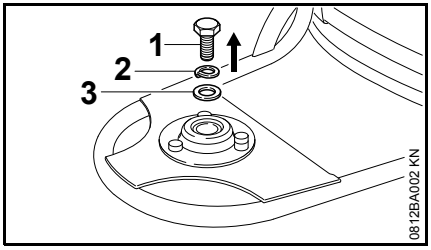

- использовать защиту при транспортировке (самоклеящуюся ленту)
- извлечь винт (1) M10x40 со стопорной шайбой (2) и шайбу (3) из трегерной подставки

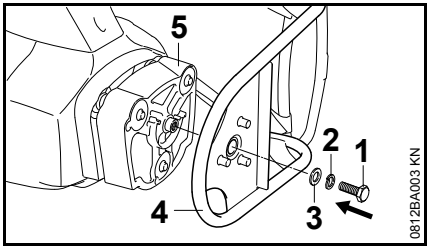

- закрепить трегерную подставку (4) с винтом (1), стопорную шайбу (2) и шайбу (3) на моторном блоке (5) – винт с шестигранной головкой SW 17, момент затяжки 20 Нм (177 фунт-сила на дюйм)

установить шток

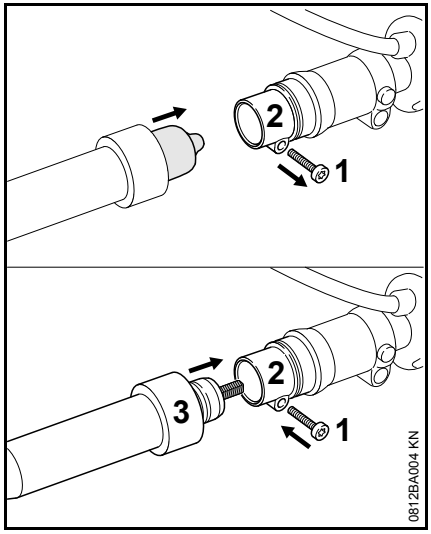

- удалить винт (1) из приемника (2)
- снять защитный колпачок на конце вала
- конец гибкого вала (3) до упора вставить в гнездо (2) штока, при этом поворачивая шток в разные стороны
- прочно закрепить винт (1) на гнезде (2)
- сохранить защитный колпачок

Монтировать круговую рукоятку с хомутиком

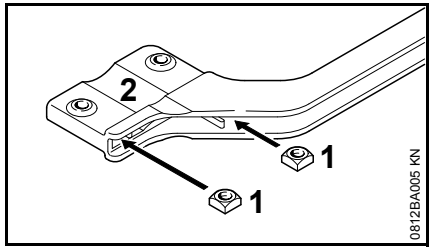

- квадратную гайку (1) выпуклой стороной вставить по направлению вверх в хомутик (2) – отверстия привести к кожуху

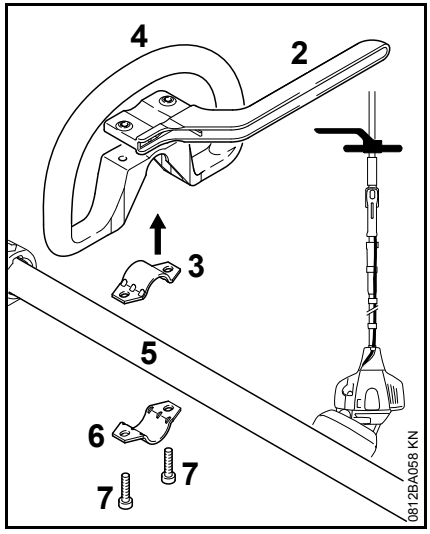

- хомутик (3) вложить в круговую рукоятку (4) и вместе одеть на шток (5)
- установить хомутик (6)
- Установить хомутик (2) – соблюдать положение!

- Отверстия привести к кожуху
- Болты (7) вставить в отверстия – и завинтить в хомутик до прилегания
- сохранить остальные детали
- Далее как в разделе "Крепление круговой рукоятки"

Установить круговую рукоятку без хомутика (допускается не во всех странах)

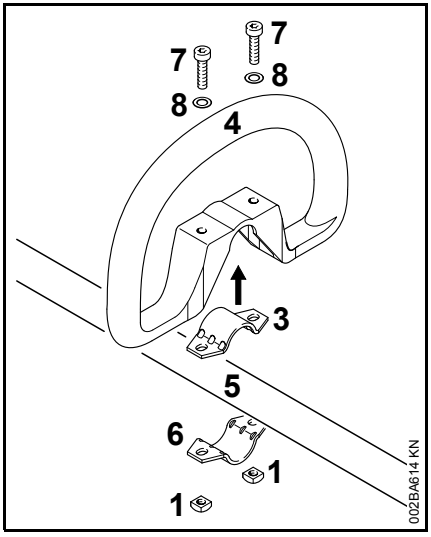

- Хомутик (1) вложить в круговую рукоятку (2) и вместе одеть на шток (3)
- установить хомутик (4)
- Отверстия привести к кожуху
- Шайбу (5) на болт (6) и его снова вставить в отверстие, сверху навинтить четырехгранную гайку (7) – до прилегания
- сохранить остальные детали
- Далее как в разделе "Крепление круговой рукоятки"

Крепление круговой рукоятки

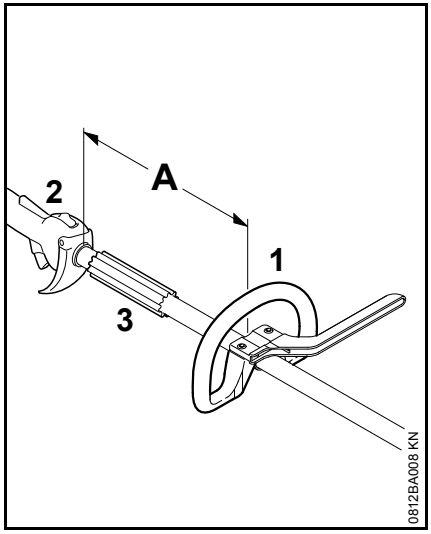

- закрепить круговую рукоятку (1) на расстоянии (A) около 20 см (8 дюймов) перед рукояткой управления (2)
- Выравнивание круговой рукоятки
- Затянуть болты – для этого, при необходимости, законтрить гайки

Втулка (3) в наличии в зависимости от страны назначения и должна находиться между круговой рукояткой и рукояткой управления.

Крепление троса управления дроссельной заслонкой

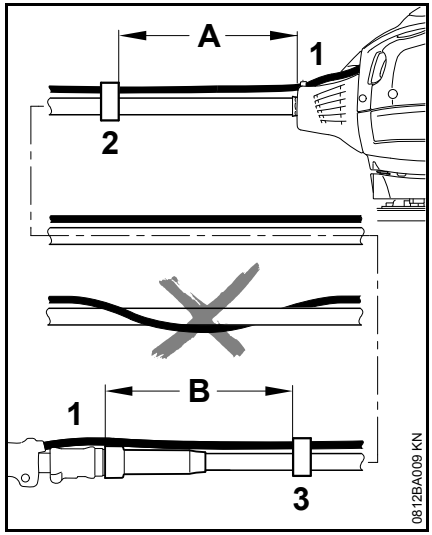

- Трос управления дроссельной заслонкой (1) вдавить в кабеледержатель (2) на расстоянии (A) около 20 см (8 дюймов) от моторного блока
- Трос управления дроссельной заслонкой (1) вдавить в кабеледержатель (3) на расстоянии (B) около 15 см (6 дюймов) от конца вала

ПРЕДУПРЕЖДЕНИЕ

Трос управления дроссельной заслонкой должен быть уложен по всей длине параллельно к гибкому валу. Трос управления дроссельной заслонкой не обвивать вокруг гибкого вала.

Далее см. "Отрегулировать Трос управления дроссельной заслонкой".

Регулирование тросика управления дроссельной заслонкой

После монтажа агрегата или после продолжительной эксплуатации может понадобиться корректировка регулировки тросика газа.

Тросик газа следует регулировать только на
полностью смонтированном агрегате.

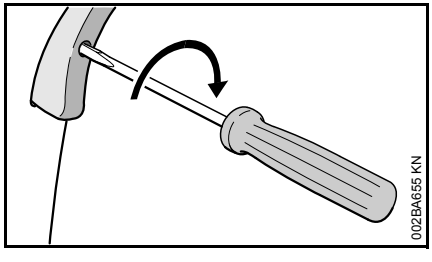

- Рычаг газа установить в положение полного газа
- Болт в рычаге газа осторожно повернуть по направлению стрелки до первого сопротивления. Затем ещё на пол-оборота в том же направлении

Монтаж защиты

Монтаж защиты

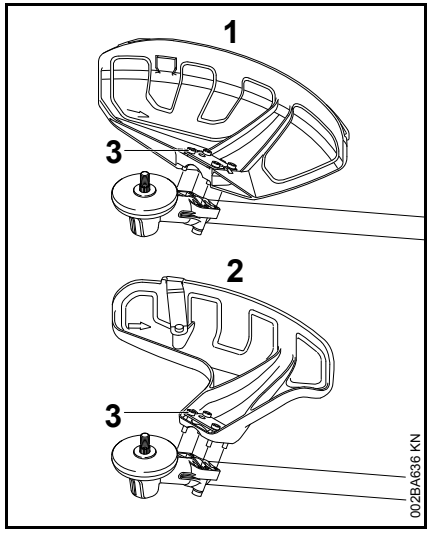

1 Защита для косильных инструментов

2 Защита для косильных головок

Элементы защиты (1) и (2) крепятся на редукторе одинаково.

- Защиту уложить на редуктор
- Ввинтить болты (3) и плотно затянуть

Монтаж фартука и ножа

ПРЕДУПРЕЖДЕНИЕ

Опасность травмирования отбрасываемыми предметами и вследствие контакта с режущим инструментом. При использовании косильных головок на защиту (**1**) обязательно монтируются фартук и нож.

Монтаж фартука

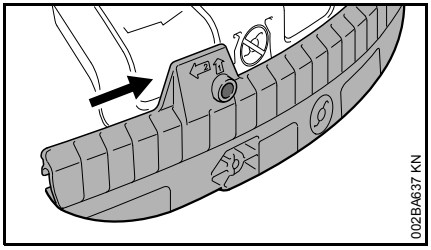

- Вставить планку защиты в направляющий паз фартука до фиксации

Снять фартук

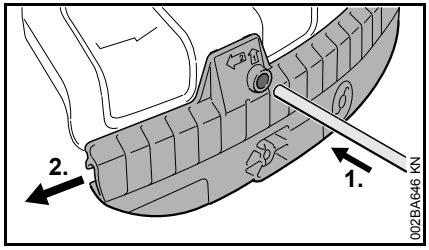

- Вдавить дорн в отверстие в фартуке и с его помощью одновременно сдвинуть фартук немного левее
- Полностью снять фартук с защиты

Монтаж ножа

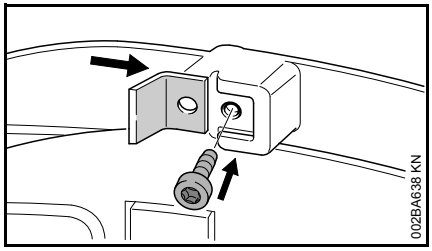

- Вставить нож в направляющий паз на фартуке
- Ввернуть и затянуть винт

Монтаж режущего инструмента

Отложить мотоустройство

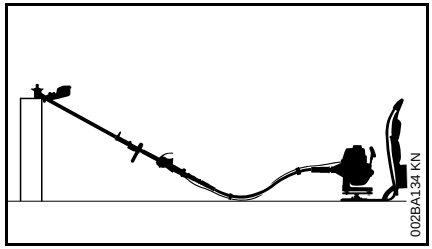

- остановить двигатель
- Агрегат уложить таким образом, чтобы крепление для режущего инструмента было направлено вверх

Крепёжные детали для режущих инструментов

В зависимости от режущего инструмента, который поставляется при первичном оснащении нового агрегата, может также отличаться объём поставки крепёжных деталей для режущего инструмента.

Объём поставки с крепёжными деталями

Могут монтироваться косильные головки и металлические режущие инструменты.

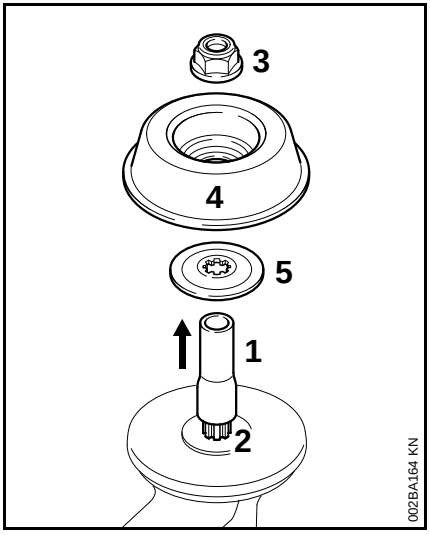

Для этого в зависимости от исполнения режущего инструмента дополнительно необходимы гайка (3), подвижный диск (4) и упорная шайба (5).

Комплектующие входят в набор комплектующих, который поставляется вместе с устройством и предлагается в качестве специальных принадлежностей.

Снять транспортную защиту

- Снять шланг (1) с вала (2)

Объём поставки без крепёжных деталей

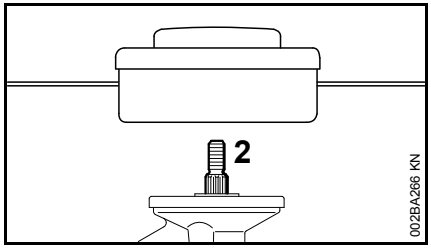

Могут монтироваться только косильные головки, которые крепятся непосредственно на валу (2).

Блокировка вала

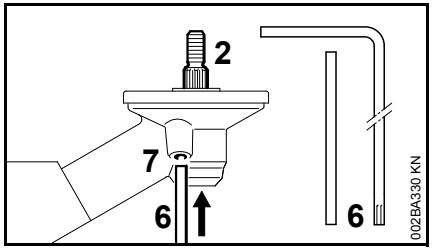

Для монтажа и демонтажа режущих инструментов вал (2) должен блокироваться с помощью стержня (6) либо изогнутой отвёртки (6). Комплектующие входят в объём поставки, а также поставляются в качестве специальных принадлежностей.

- Стержень (6) или изогнутую отвертку (6) вставить до упора в отверстие (7) в приводе – слегка нажать
- на вале, повернуть гайку либо режущий инструмент, пока стержень не зафиксируется и вал не будет заблокирован

Демонтаж крепежных деталей

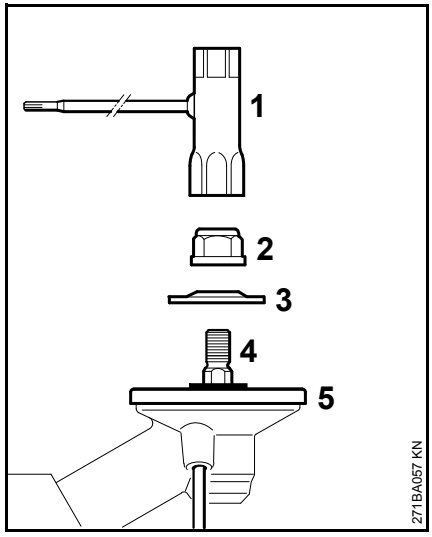

- Блокировка вала
- С помощью комбинированного ключа (1) отвернуть гайку (2) **по часовой стрелке** (левая резьба) и отвинтить ее
- Снять прижимную шайбу (3) с вала (4), прижимной диск (5) **не** снимать

Монтировать режущий инструмент

ПРЕДУПРЕЖДЕНИЕ

Для режущего инструмента использовать соответствующую защиту – см. "Монтаж защитных приспособлений".

Установить косильную головку с резьбовым соединением

Тщательно хранить прилагаемый лист с техническими характеристиками косильной головки.

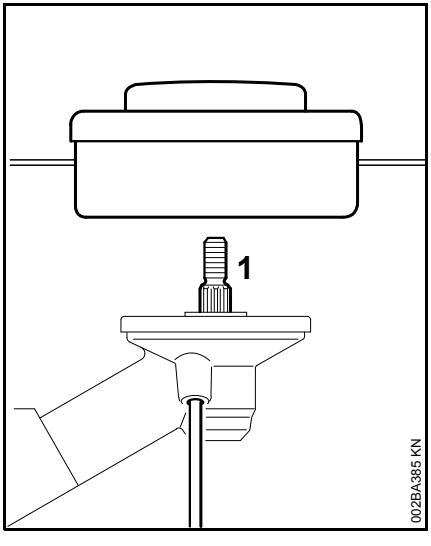

- Косильную головку повернуть против часовой стрелки до прилегания к валу (1)
- Блокировка вала
- Затянуть косильную головку

УКАЗАНИЕ

Снова снять инструмент для блокировки вала.

Демонтаж косильной головки

- Блокировка вала
- Косильную головку повернуть по часовой стрелке

Монтаж металлического режущего инструмента

Хранить листок-вкладыш и упаковку для металлического режущего инструмента.

ПРЕДУПРЕЖДЕНИЕ

Надевать защитные перчатки – опасность получения травмы от острых режущих кромок.

Всегда устанавливать только один металлический режущий инструмент!

Правильно установить режущий инструмент

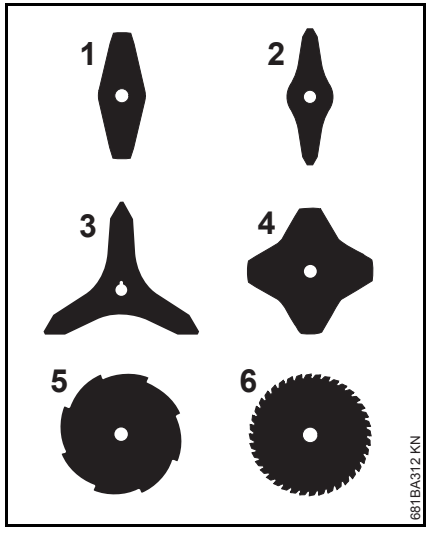

Режущие инструменты (1, 2, 3 и 4) могут указывать в любом направлении – переворачивайте регулярно эти режущие инструменты во избежание одностороннего износа.

Режущие кромки полотен для стрижки травы (5 и 6) должны указывать в направлении вращения часовой стрелки.

ПРЕДУПРЕЖДЕНИЕ

Придерживаться стрелки направления вращения на внутренней стороне защиты.

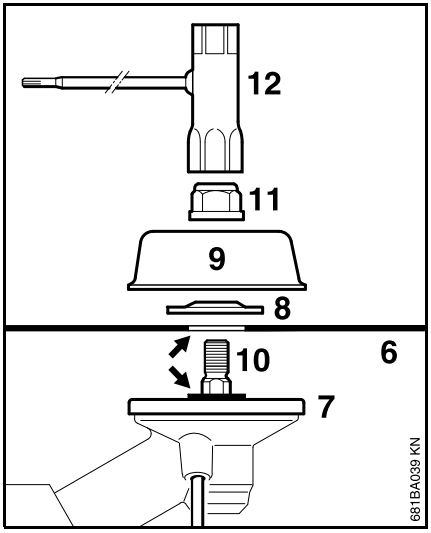

- Положить режущий инструмент (6) на зажимной диск (7)

ПРЕДУПРЕЖДЕНИЕ

Буртик (стрелка) должен входить в отверстие режущего инструмента.

Закрепить режущий инструмент

- Установить упорную шайбу (8) – выпуклостью вверх
- Установить подвижный диск (9)
- Заблокировать вал (10)
- Гайку (11) с помощью комбинированного ключа (12) навинтить против часовой стрелки на вал и плотно затянуть

ПРЕДУПРЕЖДЕНИЕ

Ослабившуюся гайку заменить.

УКАЗАНИЕ

Снова снять инструмент для блокировки вала.

Демонтировать металлический режущий инструмент

ПРЕДУПРЕЖДЕНИЕ

Надевать защитные перчатки – опасность получения травмы от острых режущих кромок.

- Блокировка вала
- Гайку ослабить по часовой стрелке
- Снять режущий инструмент и его крепежные детали с редуктора – при этом зажимной диск (7) не снимать

Топливо

Двигатель должен работать на топливной смеси из бензина и моторного масла.

ПРЕДУПРЕЖДЕНИЕ

Избегать непосредственного контакта с топливом и вдыхания топливных паров.

STIHL MotoMix

Компания STIHL рекомендует применение смеси STIHL MotoMix. Данная топливная смесь не содержит бензол, тетраэтилсвинец, имеет высокое октановое число и всегда обеспечивает правильное соотношение смеси.

Топливная смесь STIHL MotoMix для максимального срока службы двигателя STIHL смешана с моторным маслом HP Ultra для двухтактных двигателей.

Топливная смесь MotoMix представлена не на всех рынках сбыта.

Приготовление топливной смеси

УКАЗАНИЕ

Непригодные горюче-смазочные материалы, или не соответствующий инструкциям состав смеси, могут привести к серьезным повреждениям привода. Бензин или моторное масло более низкого качества могут

повредить двигатель, уплотняющие кольца, трубопроводы и топливный бак.

Бензин

Применять только **марочный бензин** с минимальным октановым число 90 ROZ – содержащий или не содержащий тетраэтилсвинец.

Устройства с катализатором для нейтрализации отработавших газов должны эксплуатироваться только на бензине, не содержащем тетраэтилсвинец.

УКАЗАНИЕ

После частых заправок этилированным бензином может значительно понизиться эффективность катализатора.

Бензин с долей содержания этанола выше 10% у двигателей с карбюраторами, имеющими ручную регулировку, может вызвать сбои в работе и поэтому для данных двигателей использоваться не должен.

Двигатели с системой M-Tronic при использовании бензина с долей содержания этанола до 25% (E25) обеспечивают полную мощность.

Моторное масло

Использовать для двухтактных двигателей только качественное масло – лучше всего моторные масла **STIHL HP, HP Super либо HP Ultra для двухтактных двигателей, они оптимально подходят к двигателям STIHL. Самую высокую мощность и срок службы двигателя обеспечивает HP Ultra.**

Данные моторные масла имеются не на всех рынках.

У агрегатов с катализатором с целью нейтрализации отработавших газов для приготовления топливной смеси должно использоваться только моторное масло **STIHL для двухтактных двигателей 1:50**.

Соотношение смеси

У моторного масла для двухтактных двигателей STIHL 1:50; 1:50 = 1 часть масла + 50 частей бензина

Примеры

Количество бензина	Масло STIHL для двухтактных двигателей 1:50	
Литры	Литры	(мл)
1	0,02	(20)
5	0,10	(100)
10	0,20	(200)
15	0,30	(300)
20	0,40	(400)
25	0,50	(500)

- В допущенную для топлива канистру залить сначала моторное масло, а затем бензин и тщательно перемешать.

Хранение топливной смеси

Хранить только в допущенных для топлива резервуарах в безопасном, сухом и прохладном месте, защищать от света и солнца.

Топливная смесь стареет – запас смеси готовить только на несколько недель. Не хранить топливную смесь более 30 дней. Под воздействием света, солнечных лучей, низких или высоких температур топливная смесь быстрее теряет свои эксплуатационные характеристики.

Однако STIHL MotoMix может без проблем храниться до 2 лет.

- Перед заправкой канистру с топливной смесью следует тщательно встряхнуть.

ПРЕДУПРЕЖДЕНИЕ

Давление в канистре может повыситься – открывать осторожно.

- Топливный бак и канистру время от времени следует тщательно очищать.

Остатки топлива и жидкость, использованную для очистки, утилизировать согласно предписаниям и без ущерба для окружающей среды!

Заправка топливом

Подготовка агрегата

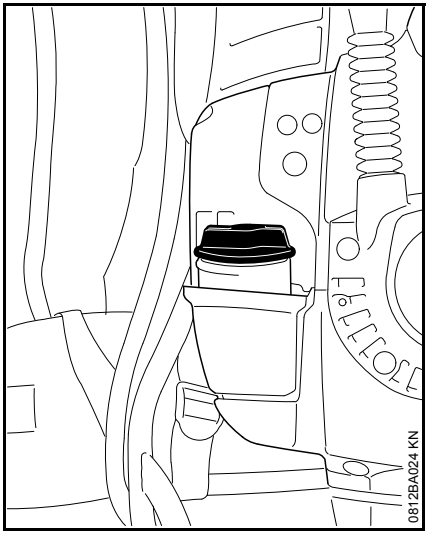

- Перед заправкой топливом очистить крышку бака и прилегающую поверхность, чтобы в бак не попала грязь
- Агрегат расположить таким образом, чтобы крышка бака была направлена вверх

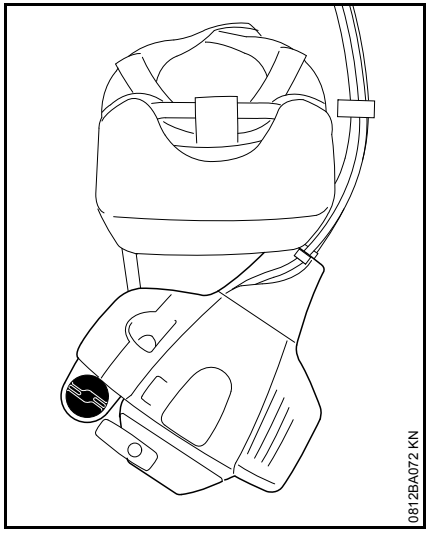

- Повернуть двигатель так, чтобы крышка бака была направлена в сторону, обратную наспинной пластине

Открыть крышку бака

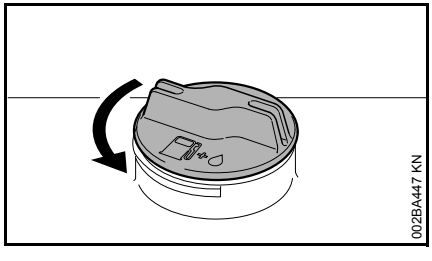

- Вращать запорное устройство бака против часовой стрелки, пока оно не снимется с отверстия бака
- Снять крышку топливного бака

Заправка топлива

Во время заправки не разливать топливо и бак не заполнять до краёв.

Компания STIHL рекомендует систему заправки для топлива STIHL (специальные принадлежности).

- Заправка топлива

Закрыть крышку бака

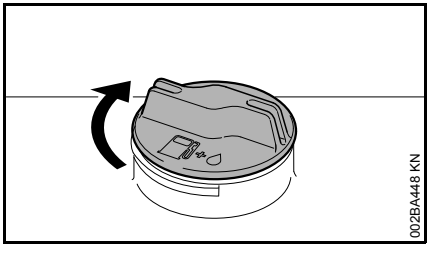

- Установить запорное устройство
- Повернуть запорное устройство до упора по часовой стрелке и затянуть вручную как можно плотнее

Несущий каркас

Отрегулировать ремни

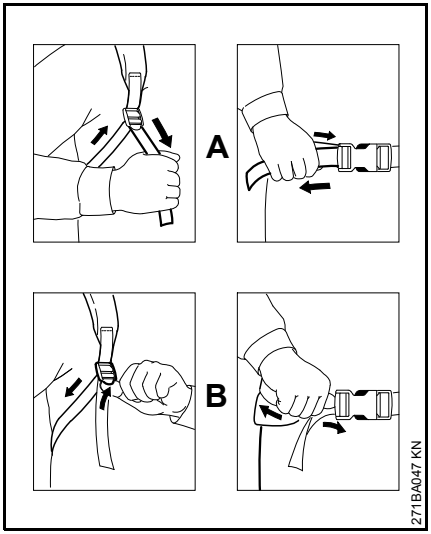

A Концы ремней вытянуть, ремни натягиваются

B Зажимную задвижку приподнять, ремни ослабляются

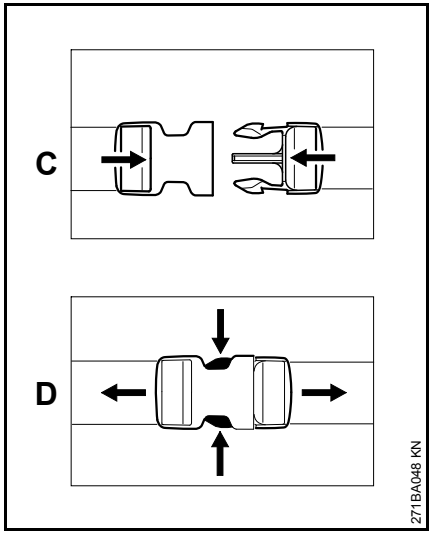

C Быстродействующий затвор зафиксировать, соединив его

D Быстродействующий затвор открыть посредством сжатия крючков

Одеть несущий каркас

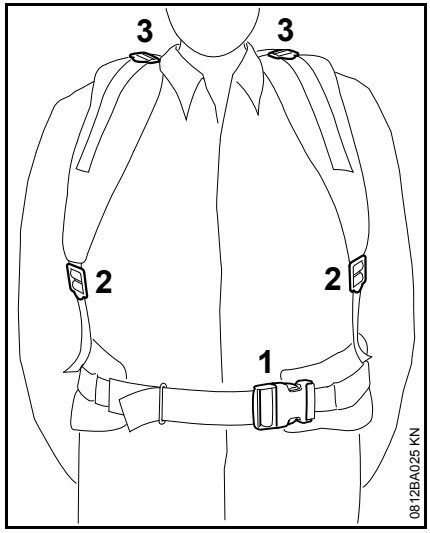

- Зафиксировать набедренный ремень (1) и отрегулировать таким образом, чтобы ремень прилегал к бедру
- Подвесные ремни (2) отрегулировать до правильной длины
- Положение подвесного ремня (3) зафиксировать с помощью ремней (адаптация к росту)

Подушка для спинки должна прилегать к спине рабочего прочно и надёжно.

Снять несущий каркас

- Открыть быстродействующий затвор на набедренном ремне
- Подвесные ремни посредством поднятия зажимной задвижки немного ослабить и снять несущий каркас

Быстрое снимание

ПРЕДУПРЕЖДЕНИЕ

В момент, когда угрожает опасность устройство должно быть быстро снято вместе с несущим каркасом. Перед снятием **нужно** отстегнуть набедренный ремень!

Сумка

Для размещения инструмента, косильной головки, лески и т.п.

Молния сумки во время эксплуатации прибора должна быть всегда закрыта.

ПРЕДУПРЕЖДЕНИЕ

Не носить в сумке горючие вещества и не допускать, чтобы из сумки выступали наружу какие-либо предметы – **опасность травм.**

Пуск / остановка мотора

Рукоятка управления

Элементы управления

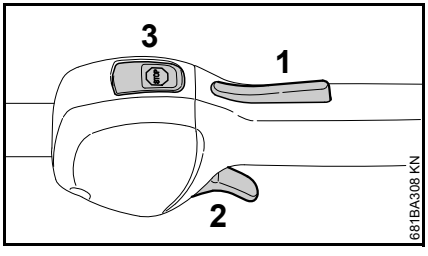

1 Стопор рычага газа
2 Рычаг газа
3 Кнопка остановки – с положениями для **работы** и **остановки**. Для выключения зажигания необходимо нажать кнопку остановки (STOP) – см. "Функция кнопки остановки и зажигания"

Функция выключателя остановки и зажигания

Не приведённая в действие кнопка остановки находится в положении **работы**: Зажигание включено – двигатель готов к запуску и может запускаться. Если кнопка остановки приводится в действие, то зажигание выключается. После остановки двигателя зажигание включается автоматически.

Запустить двигатель

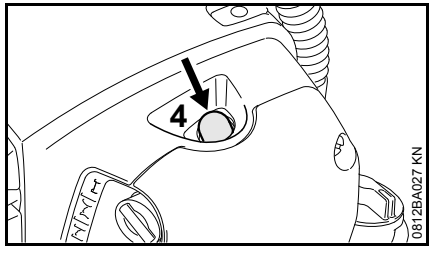

- Сильфон (4) ручного топливного насоса нажать минимум 5 раз – даже в том случае, если он еще заполнен топливом.

Двигатель холодный (запуск из холодного состояния)

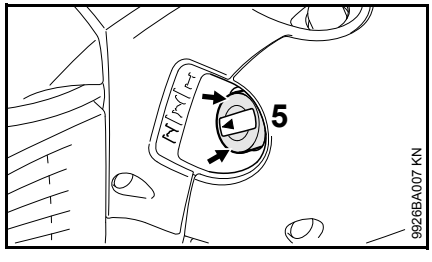

- Рычаг воздушной заслонки (5) нажать до края (стрелки) а затем повернуть в положение ⚡

Данную позицию использовать также в случае, если мотор уже работает, но еще не прогрелся.

Горячий двигатель (запуск в разогретом состоянии)

Двигатель достиг рабочей температуры, останавливается и более чем через 5 минут снова запускается.

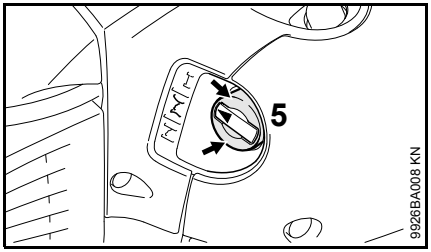

- Рычаг воздушной заслонки (5) нажать до края (стрелки) а затем повернуть в положение

Пуск

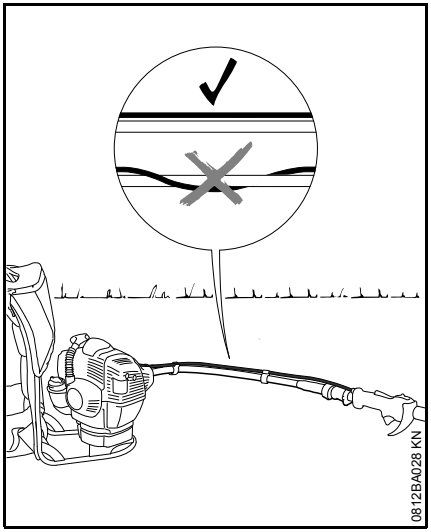

- Устройство с несущим каркасом надёжно поставить на землю
- гибкий вал вытянуть – защиту на рукоятке управления положить на землю

ПРЕДУПРЕЖДЕНИЕ

Трос управления дроссельной заслонкой должен лежать вдоль и параллельно гибкому валу и не должен его обвивать.

- Если имеется защита для транспортировки на режущем инструменте – снять ее

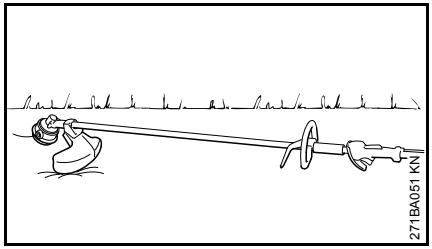

- защиту для режущего инструмента положить на землю

ПРЕДУПРЕЖДЕНИЕ

Режущий инструмент не должен касаться ни земли, ни каких-либо предметов – **опасность несчастного случая!**

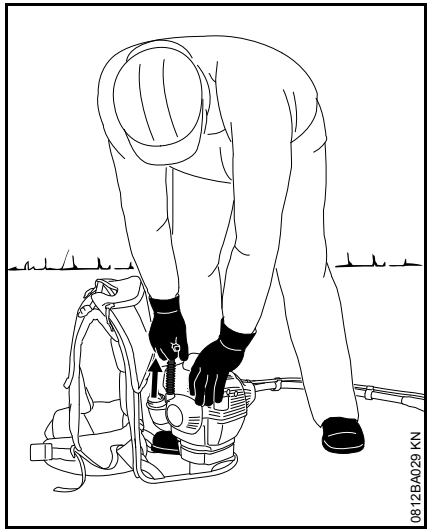

- Занять устойчивое положение – возможности: стоя, нагнувшись либо стоя на коленях
- устройство левой рукой удерживать за крышку и ступнёй стоять на несущей раме
- Правой рукой взять ручку запуска
- Ручку запуска медленно вытянуть до первого ощутимого упора и потом быстро и сильно протянуть

УКАЗАНИЕ

Трос не вытаскивать до конца троса – **опасность разрыва!**

- Пусковую ручку не отпускайте быстро назад, – а отводите медленно, против направления вытягивания, с тем, чтобы пусковой тросик мог правильно наматываться.
- Продолжить запуск

Как только двигатель заработает

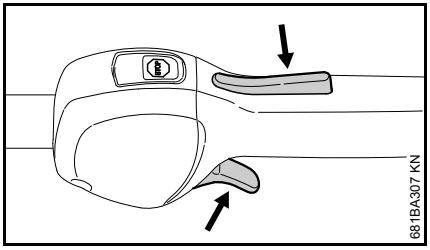

- Нажать стопор рычага газа и дать газ – рычаг воздушной заслонки перескакивает в рабочее положение I – после запуска в холодном состоянии прогреть двигатель, несколько раз изменяя нагрузку

⚠ ПРЕДУПРЕЖДЕНИЕ

При правильно отрегулированном карбюраторе режущий инструмент не должен вращаться на холостом ходу двигателя!

Агрегат готов к работе.

остановить двигатель

- Кнопку остановки привести в действие – двигатель останавливается – отпустить кнопку остановки – кнопка остановки отпружинивает назад

Дальнейшие указания для запуска

При очень низких температурах

- При необходимости, двигатель перевести в зимний режим работы, см. "Эксплуатация зимой"
- при сильно охлаждённом агрегате (образование инея) после запуска двигатель с повышенным числом оборотов (режущий инструмент вращается!) привести к рабочей температуре

Двигатель в режиме пуска в холодном состоянии ⅊ либо при ускорении останавливается.

- Рычаг воздушной заслонки установить в положение ⅊ – пуск повторять до тех пор, пока мотор не начнет работать

Двигатель не запускается в позиции запуска в разогретом состоянии ⅊

- Рычаг воздушной заслонки установить в положение ⅊ – пуск повторять до тех пор, пока мотор не начнет работать

Двигатель не запускается

- Проверить, правильно ли установлены все элементы системы управления
- Проверить, есть ли топливо в топливном баке, при необходимости, заправить топливо;
- Проверить плотность посадки контактного наконечника свечи зажигания
- Повторить запуск мотора

Двигатель заглох

- Рычаг воздушной заслонки установить в положение I – пуск повторять до тех пор, пока мотор не начнет работать

Регулировка тросика газа

- Проверить, правильно ли отрегулирован тросик газа – см. "Регулирование тросика газа"

Топливо в топливном баке было полностью израсходовано

- после заправки топливом сильфон ручного топливного насоса сжать минимум 5 раз – также в том случае, если сильфон еще заполнен топливом
- Отрегулировать рычаг воздушной заслонки в зависимости от температуры двигателя
- Заново повторить запуск мотора

Монтировать транспортную защиту

Монтировать транспортную защиту

Тип транспортной защиты зависит от типа металлического режущего инструмента в объеме поставки мотоустройства. Транспортная защита поставляется также как специальные принадлежности.

Режущие полотна для травы 230 mm

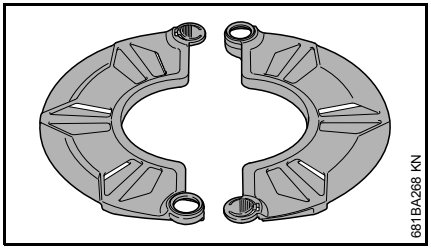

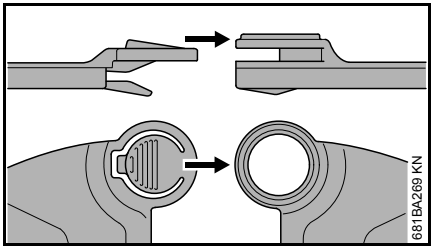

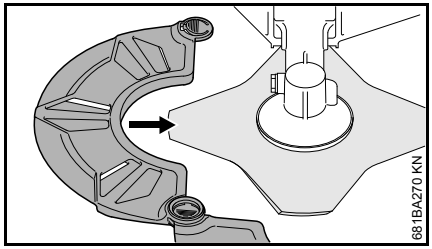

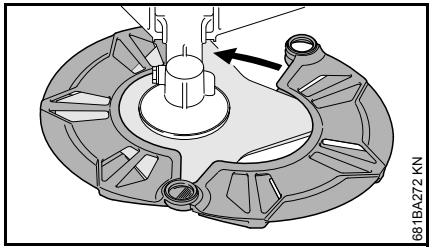

Нож для густой поросли 250 мм

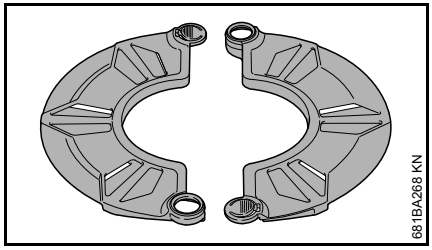

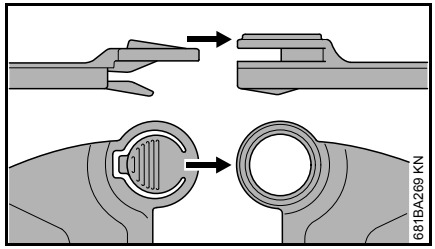

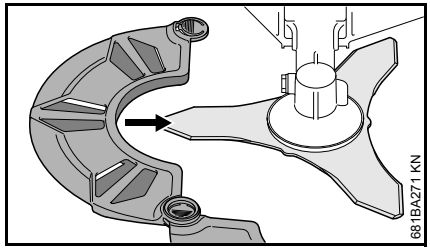

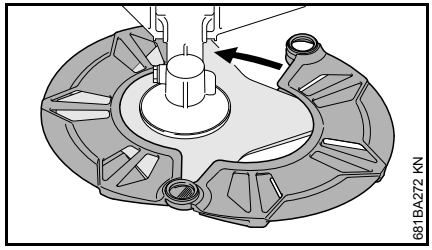

Диски для стрижки травы до 260 мм

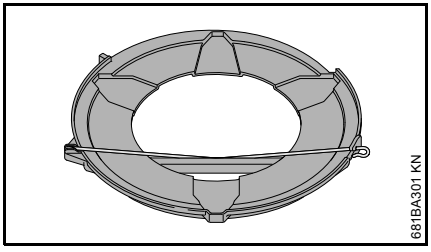

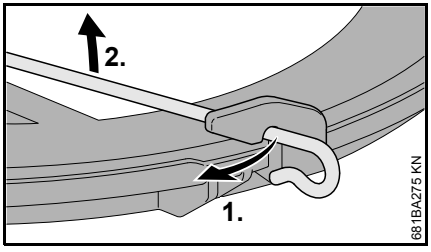

- Отсоединить зажимную скобу от транспортной защиты
- Повернуть зажимную скобу наружу

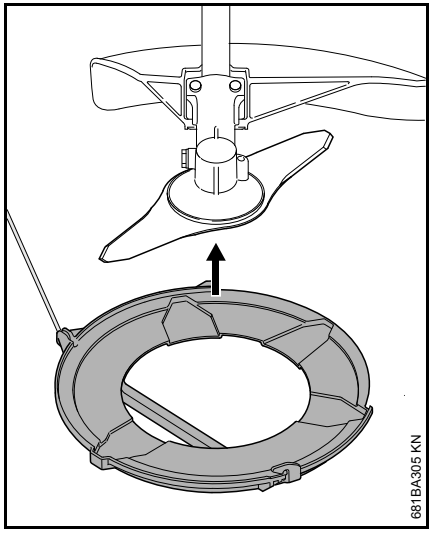

- Транспортную защиту монтировать на режущем инструменте снизу

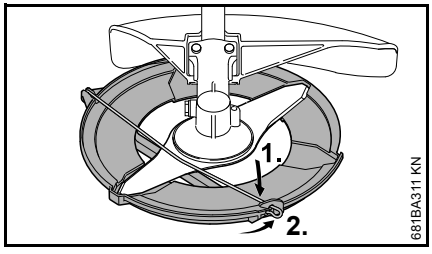

- Повернуть зажимную скобу внутрь
- Соединить зажимную скобу с транспортной защитой

Указания по эксплуатации

Первый ввод в эксплуатацию

Совершенно новое устройство (прямо с завода) не эксплуатируйте с высокой частотой вращения без нагрузки, вплоть до третьей заправки топливного бака, с тем чтобы во время приработки не возникали какие-либо дополнительные нагрузки. Во время приработки подвижные детали должны притереться друг к другу, – в приводном механизме имеет место повышенное сопротивление трения. Двигатель достигает максимальную мощность после 5 – 15 заправок топливом.

Во время работы

После продолжительной работы при полной нагрузке двигатель оставьте работать некоторое время на холостом ходу, пока большая часть тепла не будет отведена потоком охлаждающего воздуха, благодаря чему снижается нагрузка на детали привода (смстема зажигания, карбюратор) вследствие застоя тепла.

После работы

При кратковременной остановке: двигатель оставьте охладиться. Устройство с заполненным топливным баком храните до следующего применения в сухом

месте, вдали от источников воспламенения. При длительном перерыве в работе, – см. раздел "Хранение устройства".

Воздушный фильтр

Базовая информация

Срок службы фильтра очень большой.

Крышку фильтра не снимать и фильтр не заменять до тех пор, пока не будет ощутимой потери мощности.

Загрязнённые воздушные фильтры снижают мощность двигателя, повышают расход топлива и усложняют запуск.

Замена воздушного фильтра

Только при заметном падении мощности мотора.

- Рычаг воздушной заслонки повернуть в положение

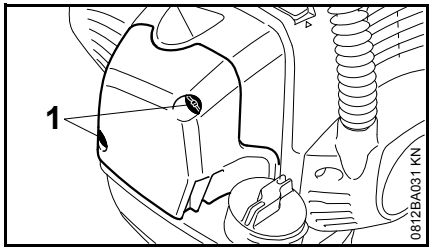

- Ослабить крепёжные болты (1)

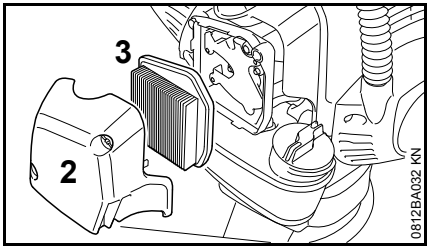

- Снять крышку фильтра (2)
- Внутреннюю сторону крышки фильтра и окружающую фильтр (3) поверхность очистить от грубой грязи

Фильтр (3) фильтрует воздух через гофрированную бумагу.

- Снять и проверить фильтр (3) – при наличии загрязнения либо повреждения бумаги либо рамы фильтра заменить
- Распаковать новый фильтр

УКАЗАНИЕ

Фильтр до момента установки не гнуть и не сгибать, иначе его можно повредить – повреждённые фильтры не использовать!

- Фильтр установить в корпус фильтра
- Установить крышку фильтра

Применяйте только высококачественные воздушные фильтры, чтобы предохранить мотор от попадания в него абразивной пыли.

STIHL рекомендует применение только оригинальных воздушных фильтров марки STIHL. Высокий стандарт качества этих деталей

обеспечивает бесперебойную эксплуатацию, длительный срок службы приводного механизма и чрезвычайную долговечность фильтров.

Фильтрующий элемент для эксплуатации зимой

Техническое обслуживание и уход особого фильтрующего элемента для эксплуатации зимой описаны в разделе "Эксплуатация зимой".

Настройка карбюратора

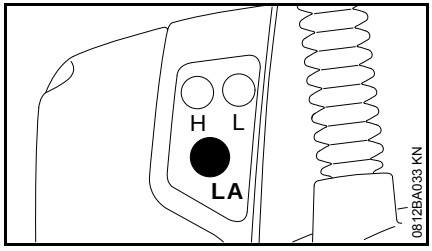

Карбюратор агрегата отрегулирован на заводе таким образом, чтобы двигатель во всех режимах работы получал оптимальную топливовоздушную смесь.

Отрегулировать число оборотов холостого хода

Двигатель на холостом ходу стоит

- Упорный болт холостого хода (LA) медленно повернуть по часовой стрелке до тех пор, пока двигатель не будет работать равномерно

Режущий инструмент на холостом ходу движется

- Упорный болт холостого хода (LA) медленно повернуть против часовой стрелки до тех пор, пока режущий инструмент больше не будет поворачиваться

ПРЕДУПРЕЖДЕНИЕ

Если режущий инструмент даже после достижения концевого упора упорного винта рычага дроссельной заслонки (LA) не останавливается – устройство необходимо отдать в ремонт дилеру.

Зимний режим работы

При температуре ниже +10 °C

Подогрев карбюратора

Посредством переустановки задвижки кроме холодного воздуха в окружающее цилиндр пространство всасывается также прогретый воздух для того, чтобы избежать обмерзания карбюратора.

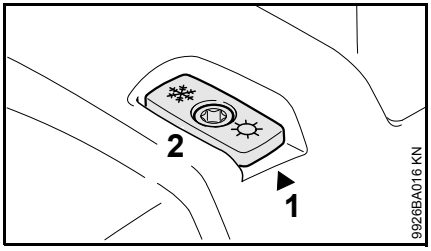

Стрелка на крышке (1) показывает регулировку задвижки (2) для эксплуатации летом либо зимой. Значение символов:

- Символ "солнце" = эксплуатация летом
- Символ "кристалл снега" = эксплуатация зимой

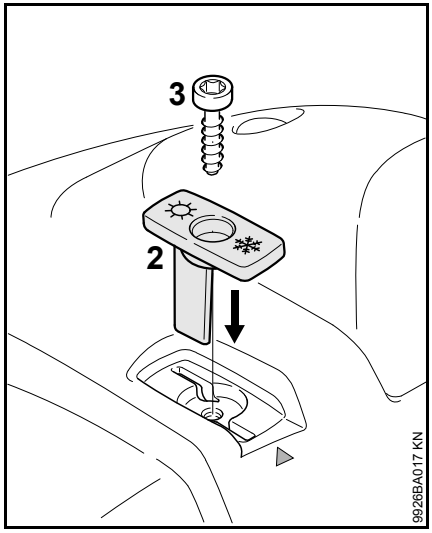

- Болт (3) на задвижке выкрутить и снять
- Задвижку (2) вынуть из крышки
- Задвижку (2) из положения эксплуатации летом повернуть в положение эксплуатации зимой и снова установить
- Болт (3) через задвижку повернуть в крышку

При температуре между +10 °C и +20 °C

Агрегат в данном диапазоне температур обычно может эксплуатироваться с задвижкой (2) в положении летней работы. Положение задвижки, при необходимости, изменить.

При температуре выше +20 °C

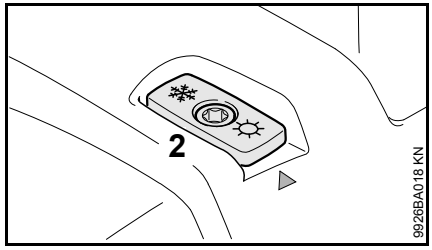

- Задвижку (2) обязательно снова привести в положение эксплуатации летом

УКАЗАНИЕ

При температуре выше +20 °C не работать в зимнем режиме, иначе существует опасность сбоев в работе двигателя из-за перегрева!

При температуре ниже -10 °C

При экстремальных зимних условиях со следующими условиями

- При температуре ниже -10 °C
- Снег либо метель

рекомендуется использование "Набора защитной крышки", который может поставляться как специальные принадлежности.

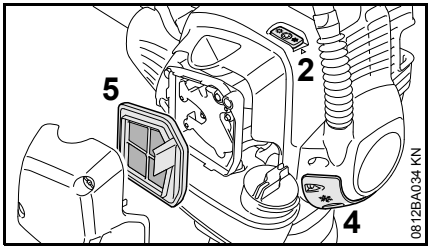

"Наборы защитной крышки" содержать следующие комплектующие для переоборудования агрегата:

4 Защитная крышка для частичного закрытия шлица в корпусе стартера

5 Фильтрующий элемент из ткани с нейлоном для воздушного фильтра

– Листок-вкладыш, который описывает переоборудование агрегата

После монтажа набора защитной крышки:

- Задвижку (2) установить в положение эксплуатации зимой

При температуре выше -10 °C

- Агрегат снова переоборудовать и детали набора защитной крышки заменить на детали для эксплуатации летом

В зависимости от температуры окружающей среды:

- Задвижку (2) установить в положение эксплуатации летом либо зимой

Чистка воздушного фильтра

- Ослабить крепёжные болты в крышке фильтра
- Снять крышку фильтра
- Внутреннюю сторону крышки фильтра и окружающую фильтр (5) поверхность очистить от грубой грязи
- Фильтр выбить (5) либо продуть изнутри наружу сжатым воздухом

При сильном загрязнении либо если ткань фильтра склеилась:

- Фильтр промыть в чистой, не воспламеняющейся моющей жидкости (например, тёплой мыльной воде) и просушить

Поврежденный фильтр необходимо заменить.

Свеча зажигания

- При недостаточной мощности двигателя, при плохом запуске или перебоях на холостом ходу в первую очередь следует проверить свечу зажигания.
- Замените свечу зажигания после приблизительно 100 часов работы – при сильно обгоревших электродах уже раньше – применяйте только допущенные фирмой STIHL свечи зажигания с защитой от помех – см. "Технические данные".

Демонтаж свечи зажигания

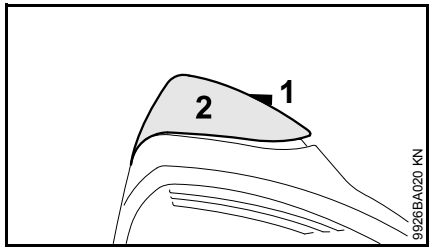

- Болт (1) в колпачке (2) повернуть до тез пор, пока головка болта не будет выглядывать из колпачка (2) и колпачок можно будет спереди поднять.

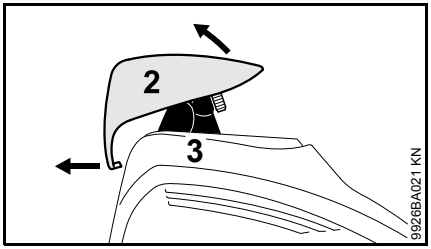

- Колпачок (2) спереди поднять и для снятия фиксации сместить назад
- Снять колпачок
- Снять контактный наконечник свечи зажигания (3)
- Выкрутить свечу зажигания

Проверить свечу зажигания

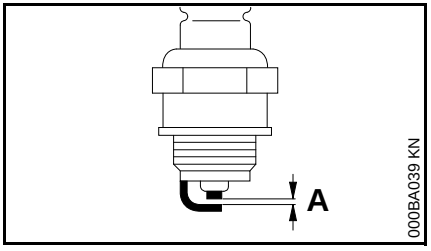

- Очистите загрязненную свечу зажигания
- Проверить расстояние между электродами (A) и, если необходимо, отрегулировать, значение расстояния – см. раздел "Технические характеристики"
- Устраните причины загрязнения свечи зажигания.

Возможные причины загрязнения:

- избыток моторного масла в топливе,
- загрязненный воздушный фильтр,
- неблагоприятные условия эксплуатации.

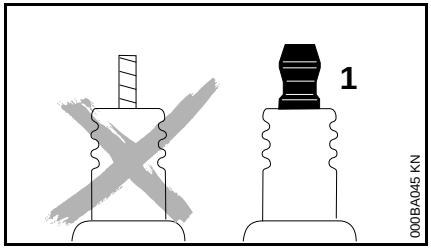

ПРЕДУПРЕЖДЕНИЕ

При неплотно затянутой контактной гайке (1) или при ее отсутствии могут возникать искры. При проведении работ в легковоспламеняемой или взрывоопасной среде может возникнуть угроза пожара или взрыва. Люди могут получить тяжелые травмы или понести материальный ущерб.

- использовать свечи зажигания с помехоподавляющим резистором с закрепленной контактной гайкой

Монтаж свечи зажигания

- Ввинтить свечу зажигания
- Контактный наконечник свечи зажигания **прочно** прижать на свече зажигания

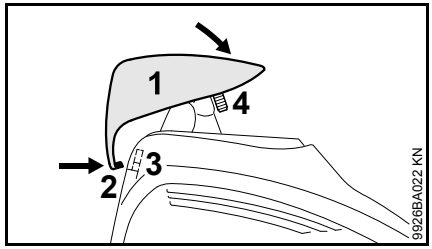

- Колпачок (1) сзади установить на крышку немного под скосом, при этом выступ (2) нажать в отверстие (3) крышки.
- Колпачок впереди на крышке повернуть, ввинтить болт (4) и затянуть

Работа мотора

Если, несмотря на почищенный воздушный фильтр, правильную регулировку карбюратора и тросика газа работа двигателя неудовлетворительная, причина может быть в глушителе.

Глушитель отдать на проверку относительно наличия загрязнения (закоксованости) специализированному дилеру!

Компания STIHL рекомендует поручить проведение работ по техобслуживанию и ремонту только специализированному дилеру STIHL.

Смазка передачи

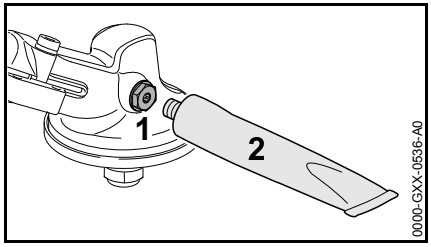

Проверять редукторную смазку через каждые 25 часов эксплуатации и при необходимости смазывать:

- Вывернуть резьбовую пробку (1)
- Если с внутренней стороны резьбовой пробки (1) не видно редукторной смазки: ввернуть тюбик (2) с редукторной смазкой STIHL (специальная принадлежность)
- Выдавить из тюбика (2) в редуктор максимум 5 г (1/5 унции) редукторной смазки

УКАЗАНИЕ

Не заполнять редуктор смазкой полностью.

- Вывернуть тюбик (2)
- Ввернуть и плотно затянуть резьбовую пробку (1)

Смазать гибкий вал

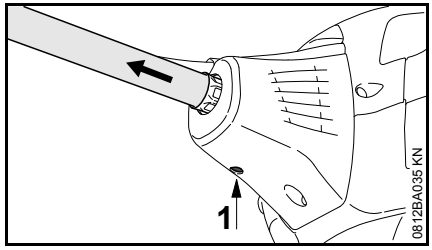

- Регулярно приблизительно каждые 25 часов эксплуатации проверять смазочную пленку
- Ослабить болт (1) на двигателе
- Вынуть гибкий вал

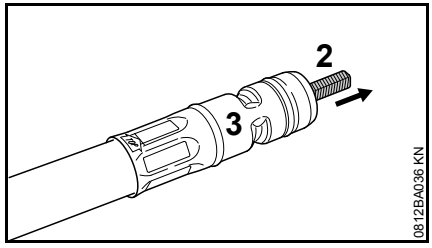

- Сердечник вала (2) вынуть из защитного шланга (3) и удерживать положение монтажа
- Сердечник вала смазать трансмиссионной смазкой STIHL (специальные принадлежности), при этом не наносить слишком много смазки

УКАЗАНИЕ

Окисленный до синего цвета вал должен быть заменён.

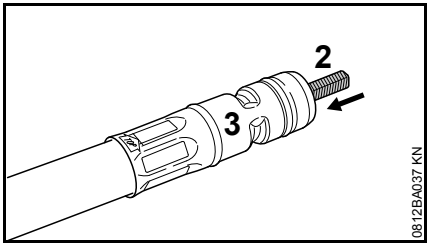

- Сердечник вала (2) установить в защитный шланг (3), **при этом сердечник вала ввести до упора повёрнутым относительно прежнего положения монтажа на 180°**

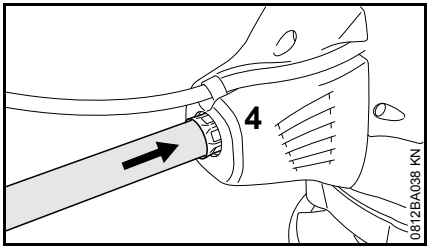

- гибкий вал установить до упора в крепление (4) на двигателе, при этом вал покрутить в разных направлениях

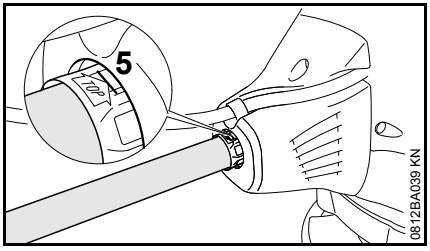

- выпрямить гибкий вал, маркировка "Top" расположена вверху

при правильном расположении линия (5 = стрелка) должна совпадать с кромкой кожуха.

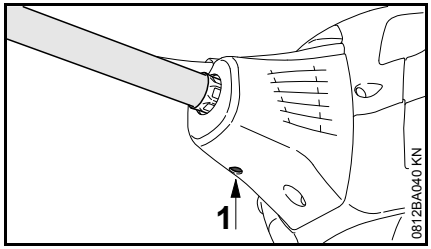

- Затянуть болт (1) на двигателе

Хранение устройства

При перерывах в работе, начиная с 3 месяцев

- Слить топливо из топливного бака на хорошо проветриваемом участке и очистить бак
- Топливо утилизировать согласно предписаниям и без ущерба для окружающей среды
- Полностью опустошить карбюратор, в противном случае может произойти склеивание мембран в карбюраторе!
- Снять режущий инструмент, очистить и проверить. Обработать металлический режущий инструмент защитным маслом.
- Тщательно очистить агрегат
- Агрегат хранить в сухом и надежном месте – защитить от несанкционированного использования (например, детьми)

Заточка металлического режущего инструмента

- Режущие инструменты при незначительном износе затачивать напильником (специальные принадлежности) – при сильном износе и зазубринах затачивать заточным устройством или поручить заточку специализированному дилеру – фирма STIHL рекомендует специализированного дилера STIHL.
- Затачивать часто, но снимать мало материала: для простого дополнительного затачивания обычно достаточно два или три опиловочных движения.

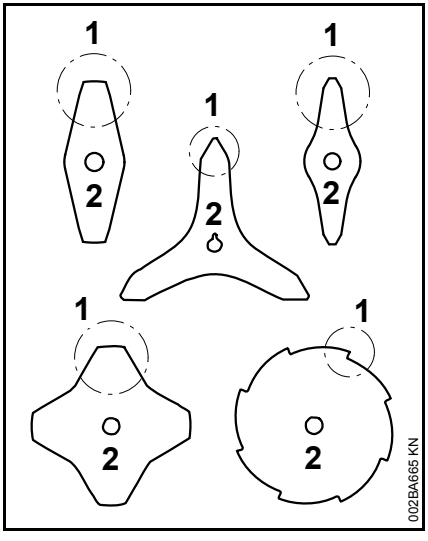

- Лопасти ножа (1) следует затачивать равномерно – не изменять конфигурацию тела полотна (2)

Дальнейшие указания по заточке находятся на упаковке режущего инструмента. Поэтому следует хранить упаковку.

Балансировка

- Переточка допускается приблизительно 5 раз, после этого следует проверять дисбаланс с помощью балансировочного устройства (специальные принадлежности) или поручить данную проверку специализированному дилеру фирмы STIHL – фирма STIHL рекомендует специализированного дилера STIHL.

Провести техническое обслуживание косильной головки

Отложить мотоустройство

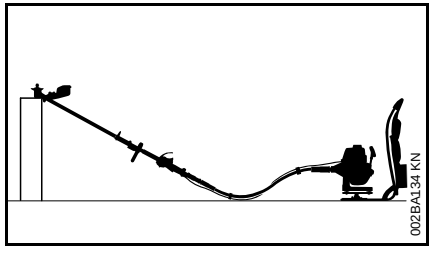

- остановить двигатель
- Агрегат уложить таким образом, чтобы крепление для режущего инструмента было направлено вверх

Замена косильной струны

Перед заменой косильной струны следует обязательно проверить косильную головку на износ.

ПРЕДУПРЕЖДЕНИЕ

При обнаружении значительных признаков износа, заменить косильную головку в сборе.

Далее косильная струна называется просто "струна".

В объём поставки косильной головки входит иллюстрированная инструкция, в которой показана замена струн. Поэтому инструкции для косильной головки следует тщательно хранить.

- При необходимости, демонтировать косильную головку

Регулировка косильной струны

STIHL SuperCut

Струна регулируется автоматически, если ее длина составляет не менее **6 см (2 1/2 дюйма)** – с помощью ножа на защите слишком длинные струны укорачиваются до оптимальной длины.

STIHL AutoCut

- Агрегат с работающим двигателем удерживать над поверхностью газона – косильная головка должна вращаться
- Косильной головкой слегка коснуться земли – струна регулируется и обрезается на оптимальную длину ножом на защите

При каждом прикосновении к земле косильная головка регулирует струну. Поэтому во время работы следует учитывать мощность реза косильной головки. Если косильная головка слишком часто касается земли, то неиспользованные части косильной струны отрезаются у ножа.

Дополнительная регулировка происходит лишь тогда, когда длина обоих концов струны составляет не менее **2,5 см (1 дюйм)**.

STIHL TrimCut

ПРЕДУПРЕЖДЕНИЕ

При дополнительной регулировке косильной струны вручную следует обязательно остановить двигатель – иначе существует **опасность получения травмы!**

- Корпус катушки поднять вверх – повернуть против часовой стрелки прибл. на 1/6 оборота – до положения фиксации – и снова отпустить в исходное положение.
- Концы струны вытянуть наружу

При необходимости повторить процесс, пока оба конца нити не дойдут до ножа на защите.

Одно вращательное движение от упора до упора высвобождает около **4 см (1 1/2 дюйма)** струны.

Заменить косильные струны

STIHL PolyCut

На косильную головку PolyCut вместо режущего ножа может монтироваться также отрезанная струна.

STIHL DuroCut, STIHL PolyCut

ПРЕДУПРЕЖДЕНИЕ

Для зарядки косильной головки вручную обязательно остановить двигатель – иначе существует **опасность получения травмы!**

- Косильную головку оборудовать струной согласно прилагаемой к ней инструкции

Замена ножа

STIHL PolyCut

Перед заменой режущих ножей косильную головку обязательно проверить на предмет износа.

ПРЕДУПРЕЖДЕНИЕ

При обнаружении значительных признаков износа, заменить косильную головку в сборе.

Режущие ножи далее коротко называются "ножи".

В объём поставки косильной головки входит иллюстрированная инструкция, которая показывает замену ножей. Поэтому инструкции для косильной головки следует тщательно хранить.

ПРЕДУПРЕЖДЕНИЕ

Для зарядки косильной головки вручную обязательно остановить двигатель – иначе существует **опасность получения травмы!**

- Демонтаж косильной головки
- Нож заменить, как это показано в инструкции с рисунками
- Смонтировать косильную головку

Указания по техобслуживанию и техническому уходу

Данные относятся к нормальным условиям эксплуатации. В сложных условиях (сильное скопление пыли и т.д.) и более длительной ежедневной работе указанные интервалы следует соответственно сократить.		перед началом работы	по окончании работы или ежедневно	после каждой заправки бака	еженедельно	ежемесячно	раз в год	при неполадке	при повреждении	при необходимости
агрегат в целом	Визуальный контроль (состояние, герметичность)	X		X						
	Почистить		X							
	Повреждённые детали заменить	X							X	
Рукоятка управления	Проверка работоспособности	X		X						
Воздушный фильтр, бумажный фильтр	Визуальный контроль					X		X		
	заменить[1)]								X	
Воздушный фильтр, тканевый фильтр из нейлона	Визуальный контроль					X		X		
	Почистить							X		X
	Заменить								X	X
Ручной топливный насос (если имеется)	Проверить	X								
	Ремонт специализированным дилером[2)]								X	
Всасывающая головка в топливном баке	Проверить							X		
	Заменить						X		X	X
Топливный бак	Почистить							X		X
Карбюратор	Проверка режима холостого хода, режущий инструмент не должен вращаться	X		X						
	Регулировка режима холостого хода									X
Свеча зажигания	Регулировка зазора между электродами							X		
	Замена каждые 100 моточасов									
Всасывающее отверстие для охлаждающего воздуха	Визуальный контроль		X							
	Почистить									X

Данные относятся к нормальным условиям эксплуатации. В сложных условиях (сильное скопление пыли и т.д.) и более длительной ежедневной работе указанные интервалы следует соответственно сократить.		перед началом работы	по окончании работы или ежедневно	после каждой заправки бака	еженедельно	ежемесячно	раз в год	при неполадке	при повреждении	при необходимости
выпускной канал	очистить через 139 часов эксплуатации, затем каждые 150 часов эксплуатации у специализированного дилера[2)]									X
Доступные болты и гайки (кроме регулировочных болтов)	Затянуть									X
Антивибрационные элементы	Проверить	X						X		X
	Замену поручить специализированному дилеру[2)]								X	
Режущий инструмент	Визуальный контроль	X		X						
	Заменить								X	
	Контроль тугой посадки	X		X						
Металлический режущий инструмент	Заточка	X								X
Гибкий вал	Проверить				X					
	Добавить плёнку смазки									X
Смазка редуктора	Проверить				X					
	дополнить									X
Наклейка с предупреждением по технике безопасности	Заменить								X	

1) Только при заметном падении мощности двигателя

2) Компания STIHL рекомендует специализированного дилера STIHL

Минимизация износа, а также избежание повреждений

Соблюдение заданных величин, указанных в данной инструкции по эксплуатации, поможет избежать преждевременный износ и повреждение устройства.

Эксплуатация, техническое обслуживание и хранение устройства должны осуществляться так тщательно, как это описано в данной инструкции по эксплуатации.

За все повреждения, которые были вызваны несоблюдением указаний относительно техники безопасности, работы и технического обслуживания, ответственность несёт сам пользователь. Это особенно актуально для таких случаев:

- Внесение изменений в продукте, которые не разрешены фирмой STIHL,
- Применение инструментов либо принадлежностей, которые не допускаются к использованию с данным устройством, не подходят либо имеют низкое качество,
- Пользование устройством не по назначению,
- Устройство было использовано для спортивных мероприятий и соревнований,
- Повреждение вследствие эксплуатации устройства с дефектными комплектующими.

Работы по техническому обслуживанию

Все работы, перечисленные в разделе "Указания по техническому обслуживанию и уходу" должны проводиться регулярно. В случае если данные работы по техническому обслуживанию не могут быть выполнены самим пользователем, необходимо обратиться к специализированному дилеру.

Фирма STIHL рекомендует поручить проведение работ по техобслуживанию и ремонту только специализированному дилеру фирмы STIHL. Специализированные дилеры фирмы STIHL посещают регулярно курсы по повышению квалификации и в их распоряжении предоставляется техническая информация.

Если данные работы не проводятся либо выполняются не надлежащим образом, то могут возникнуть повреждения, за которые отвечает сам пользователь. К ним относятся, среди прочего:

- Повреждение приводного механизма вследствие несвоевременного или недостаточного обслуживания (например, воздушный и топливный фильтры),
  неправильная настройка карбюратора или недостаточная очистка системы охлаждающего воздуха (всасывающие шлицы, ребра цилиндра),
- Коррозия и другие повреждения как следствие неправильного хранения
- Повреждения устройства вследствие применения запасных частей низкого качества

Быстроизнашивающиеся детали

Некоторые детали мотоустройства, даже при применении их по назначению, подвержены нормальному износу и должны своевременно заменяться, в зависимости от вида и продолжительности их использования. К ним относятся, среди прочего:

- Режущий инструмент (все виды),
- Крепежные детали для режущего инструмента (подвижные диски, гайки и т.д.),
- Защитные приспособления для режущего инструмента,
- Муфта,
- Фильтры (воздушный, топливный),
- Устройство запуска,
- Свеча зажигания,
- Антивибрационные элементы.

Важные комплектующие

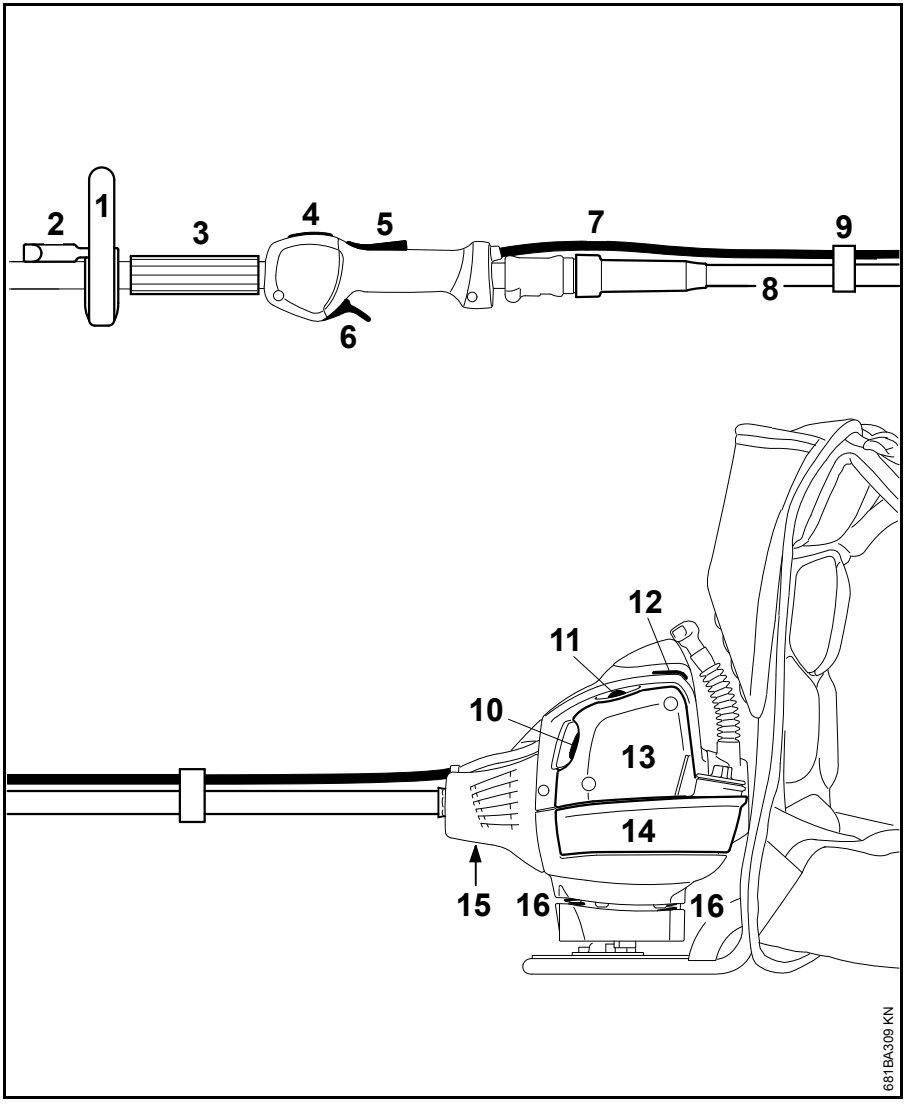

1 Круговая рукоятка
2 Хомутик (ограничитель шага)
3 Втулка
4 Кнопка выключения
5 Стопор рычага газа
6 Рычаг газа
7 Тросик газа
8 гибкий вал
9 Держатель кабеля
10 Поворотная кнопка воздушной заслонки
11 Ручной топливный насос
12 Задвижка (эксплуатация зимой)
13 Крышка воздушного фильтра
14 Топливный бак
15 Болт
16 Антивибрационные элементы

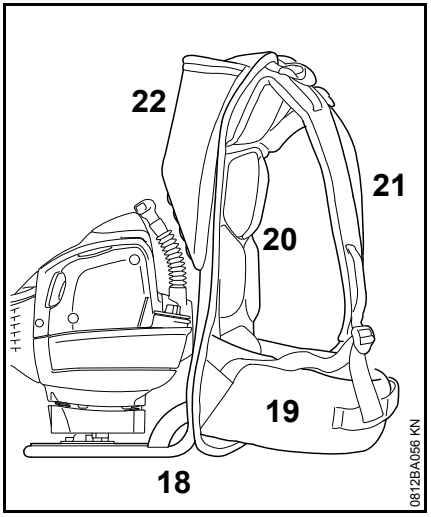

18 Несущий каркас
19 Набедренный ремень
20 Амортизирующая подушка для спины
21 Подвесной ремень
22 Сумка

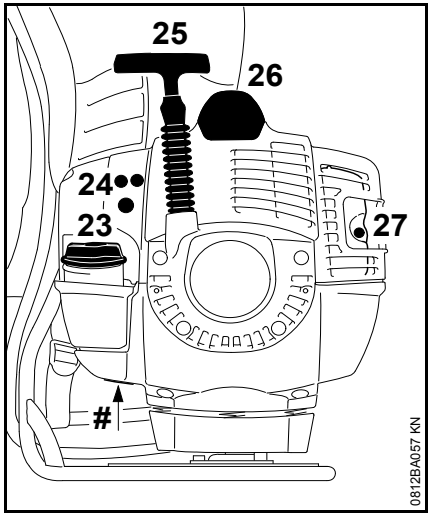

23 Крышка бака
24 Регулировочные болты карбюратора
25 Пусковая рукоятка
26 Контактный наконечник свечи зажигания
27 Глушитель
Номер агрегата

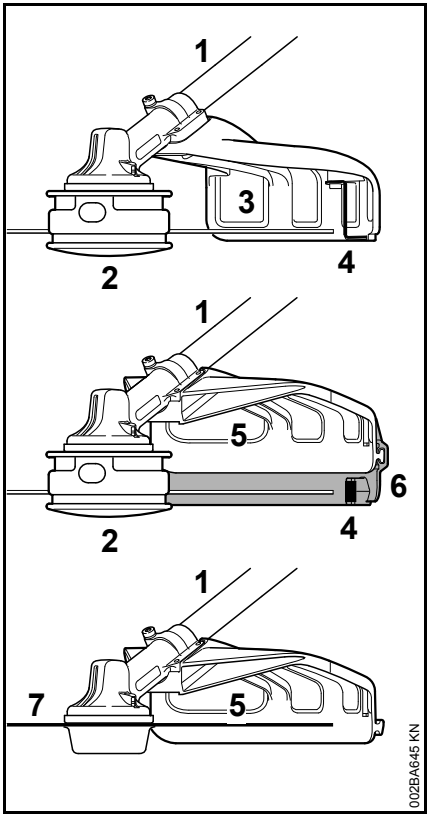

1 Штанга
2 Косильная головка
3 Защита (только для косильных головок)
4 Ножи
5 Защита (для всех косильных инструментов)
6 Фартук
7 Металлический косильный инструмент

Технические данные

Двигатель

Одноцилиндровый двухтактный двигатель STIHL

Рабочий объем:	41,6 см^3
Диаметр цилиндра:	42 мм
Ход поршня:	30 мм
Мощность согласно ISO 8893:	2,0 кВт (2,7 л.с.) при 9000 1/мин
Частота вращения на холостом ходу по ISO 11806:	2800 1 мин +/- 50 1 мин
Настройка регулятора частоты вращения (номинальная величина):	12500 1/мин
Максимальная частота вращения выходного вала (режущий инструмент)	9360 1/мин

Система зажигания

Магнето с электронным управлением

Свеча зажигания (с защитой от помех):	NGK CMR 6 H, BOSCH USR 4AC
Зазор между электродами:	0,5 мм

Топливная система

Работающий независимо от положения мембранный карбюратор со встроенным топливным насосом

Объем топливного бачка:	750 см^3 (0,75 л)

Вес

Незаправленный топливом, без режущего инструмента и защиты	10,7 кг

Общая длина

без режущего инструмента:	2800 мм

Характеристика оснащения

C	Комфортабельное оснащение
E	ErgoStart

Величина звука и вибрации

Дальнейшие данные, необходимые для соблюдения требований директивы для работодателей относительно уровня вибраций 2002/44EG, см. www.stihl.com/vib

Уровень звукового давления L_{peq} согласно ISO 22868

С косильной головкой	101 дБ(A)
С металлическим косильным инструментом	99 дБ(A)

Уровень звуковой мощности L_w согласно ISO 22868

С косильной головкой	115 дБ(A)
С металлическим косильным инструментом	113 дБ(A)

Величина вибрации $a_{hv,eq}$ согласно ISO 22867

	Рукоятка слева	Рукоятка справа
С косильной головкой	3,6 м/с^2	3,5 м/с^2
С металлическим косильным инструментом	2,0 м/с^2	2,0 м/с^2

Для уровня звукового давления и уровня звуковой мощности величина K- составляет согласно RL 2006/42/EG = 2,5 дБ(A); для уровня вибраций величина K- составляет согласно RL 2006/42/EG = 2,0 м/с^2.

REACH

REACH обозначает постановление ЕС для регистрации, оценки и допуска химикатов.

Информация для выполнения постановления REACH (EC) № 1907/2006 см. www.stihl.com/reach

Установленный срок службы

Полный установленный срок службы составляет до 30 лет.

Установленный срок службы предполагает соответствующие и своевременные обслуживание и уход согласно руководству по эксплуатации.

Указания по ремонту

Пользователи данного устройства могут осуществлять только те работы по техническому обслуживанию и уходу, которые описаны в данной инструкции по эксплуатации. Остальные виды ремонтных работ могу осуществлять только специализированные дилеры.

Фирма STIHL рекомендует поручить проведение работ по техобслуживанию и ремонту только специализированному дилеру фирмы STIHL. Специализированные дилеры фирмы STIHL посещают регулярно курсы по повышению квалификации и в их распоряжении предоставляется техническая информация.

При ремонте монтировать только те комплектующие, которые допущены компанией STIHL для данного моторизированного устройства либо технически равноценные комплектующие. Применяйте только высококачественные запасные части. Иначе существует опасность возникновения несчастных случаев или повреждения устройства.

Фирма STIHL рекомендует использовать оригинальные запасные части фирмы STIHL.

Оригинальные запасные части фирмы STIHL можно узнать по номеру комплектующей STIHL, по надписи STIHL® и при необходимости по обозначению комплектующей STIHL ®. (на маленьких комплектующих может быть только одно обозначение).

Устранение отходов

При утилизации следует соблюдать специфические для страны нормы по утилизации отходов.

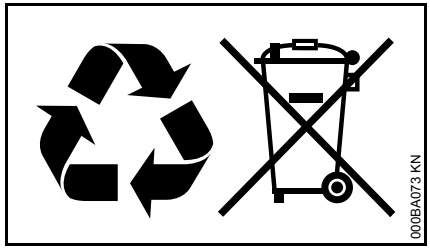

Продукты компании STIHL не являются бытовыми отходами. Продукт STIHL, аккумулятор, принадлежность и упаковка подлежат не загрязняющей окружающую среду повторной переработке.

Актуальную информацию относительно утилизации можно получить у специализированного дилера STIHL.

Сертификат соответствия ЕС

ANDREAS STIHL AG & Co. KG
Badstr. 115
71336 Waiblingen

Deutschland

заявляет под собственную ответственность, что

Конструкция:	Мотокоса
Заводская марка:	STIHL
Серия:	FR 410 C-E
Серийный идентификационный номер:	4147
Рабочий объем	41,6 см^3

соответствует положениям директив 2006/42/EG, 2014/30/EU и 2000/14/EG, а также была разработана и изготовлена в соответствии со следующими нормами, действующими на момент изготовления:

EN ISO 11806-2, EN 55012, EN 61000-6-1

Измеренный и гарантированный уровень звуковой мощности установлен в соответствии с директивой 2000/14/EG, приложение V, с использованием стандарта ISO 10884.

Измеренный уровень звуковой мощности

FR 410 C-E: 115 дБ(A)

Гарантированный уровень звуковой мощности

FR 410 C-E: 117 дБ(A)

Хранение технической документации:

ANDREAS STIHL AG & Co. KG
Produktzulassung

Год выпуска и серийный номер указаны на изделии.

Waiblingen, 28.10.2016

ANDREAS STIHL AG & Co. KG

Ваш

Thomas Elsner

Руководитель отдела управления производством и услугами

CE

EAC

Информация о сертификатах соответствия техническим регламентам Таможенного Союза и иных документах, подтверждающих соответствие продукции требованиям Таможенного Союза, доступна в интернете на сайте производителя www.stihl.ru/eac, а также может быть запрошена по номерам телефонов бесплатной горячей линии в вашей стране, смотрите в разделе "Адреса".

Адреса

В Российской Федерации:

ООО «Андреас Штиль Маркетинг»
ул. Тамбовская 12/В, оф. 52
БЦ «Информ Футуре»
192007 Санкт-Петербург, Россия
Горячая линия: +7 800 4444 180

В Белоруссии:

Представительство
ANDREAS STIHL AG & Co. KG
ул. К. Цеткин, 51-11а
220004 Минск, Белоруссия
Горячая линия: +375 17 200 23 76

В Казахстане:

Представительство
ANDREAS STIHL AG & Co. KG
ул. Шагабутдинова, 125А, оф. 2
050026 Алматы, Казахстан
Горячая линия: +7 727 225 55 17

0458-755-1821-D

russisch

RUS

www.stihl.com

0458-755-1821-D